MANUAL DE INSTALAÇÃO

CORRED. OCULTA EXTR. PARCIAL PUSH

VC 1221

10

	Tamanho
104000184	250
104000185	300
104000186	350
104000187	400
104000188	450

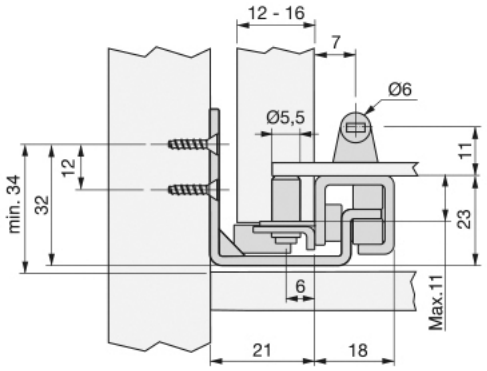

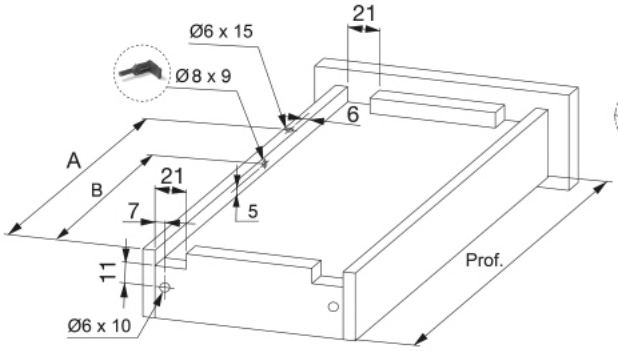

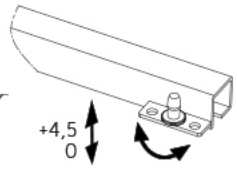

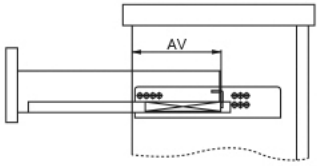

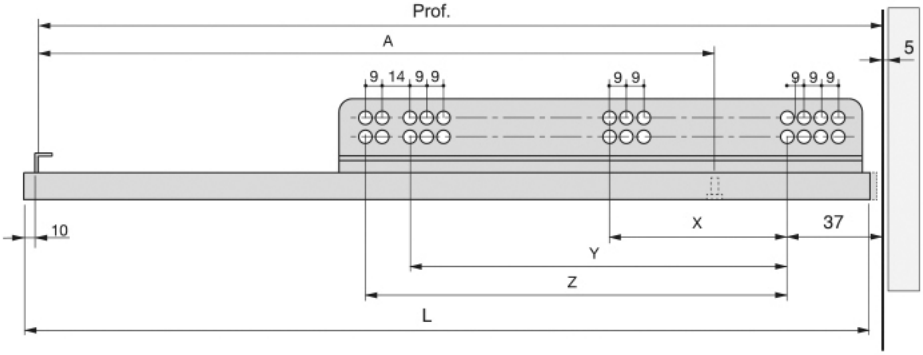

Prof	X	Y	Z	A	L	AV	B
240	96	-	-	221	250	86,5	189
290	128	-	-	271	300	86,5	239
340	128	-	-	321	350	86,5	289
390	128	-	-	371	400	106,5	339
440	128	224	-	421	450	106,5	389
490	-	224	247	471	500	106,5	439

Vicente & Campos, Lda
Nº Contribuinte: 505 375 630
Capital Social: € 65.000,00

Reg. C.R.C. Albergaria-a-Velha
sob nº **902**

MORADA
Rua das Pedreiras, Pavilhão A
Z. I. de Albergaria-a-Nova
3850-501 Branca

w / vicentecampos.pt
/ geral@vicentecampos.pt

/ (+351) 234 543 562
/ (+351) 234 543 836