VC2664 JG. DE SUPORTES P/ MÓDULO

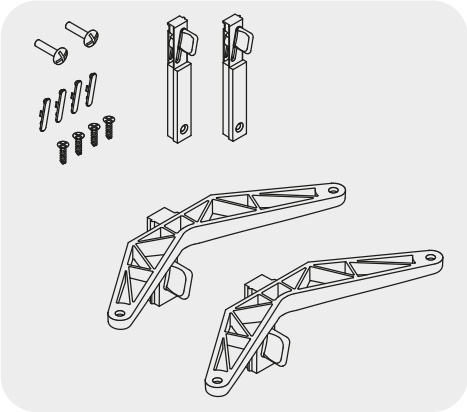

1

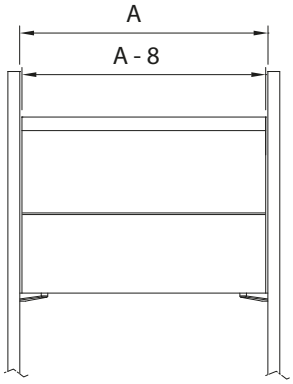

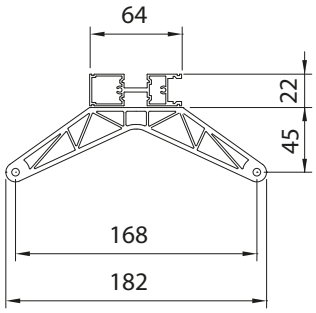

2

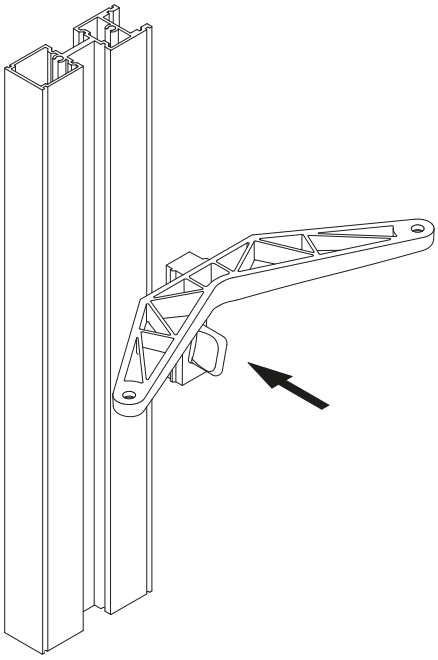

3

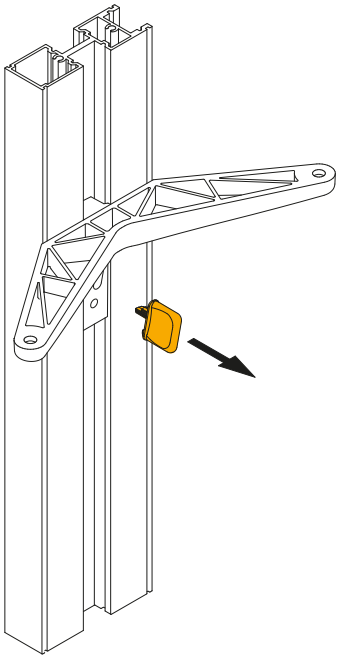

4

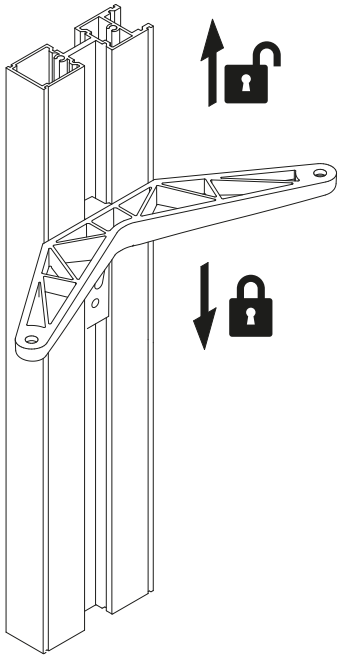

5

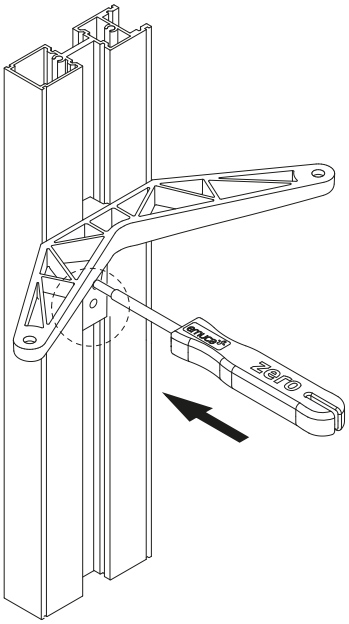

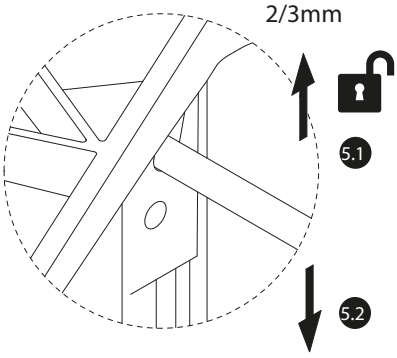

6

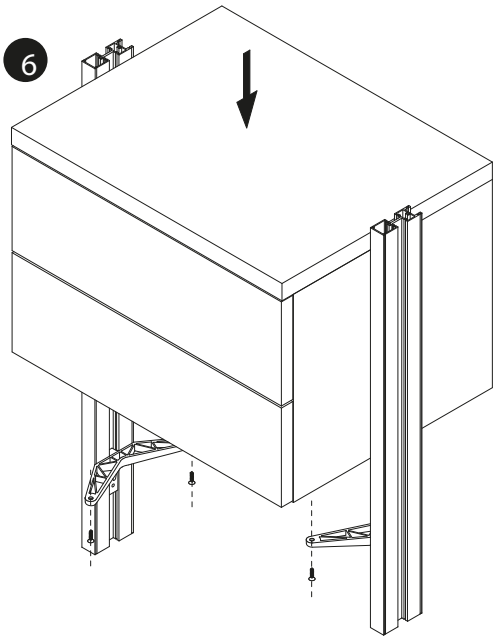

7

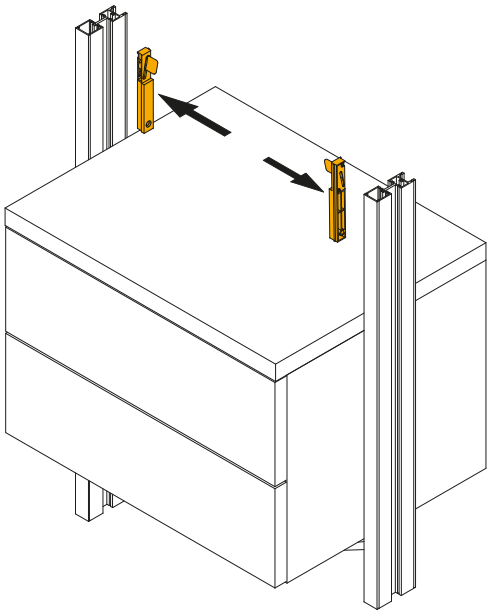

8

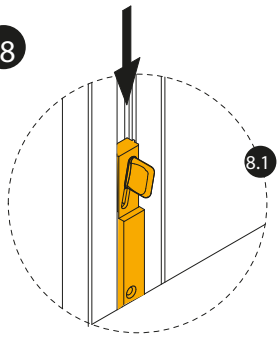

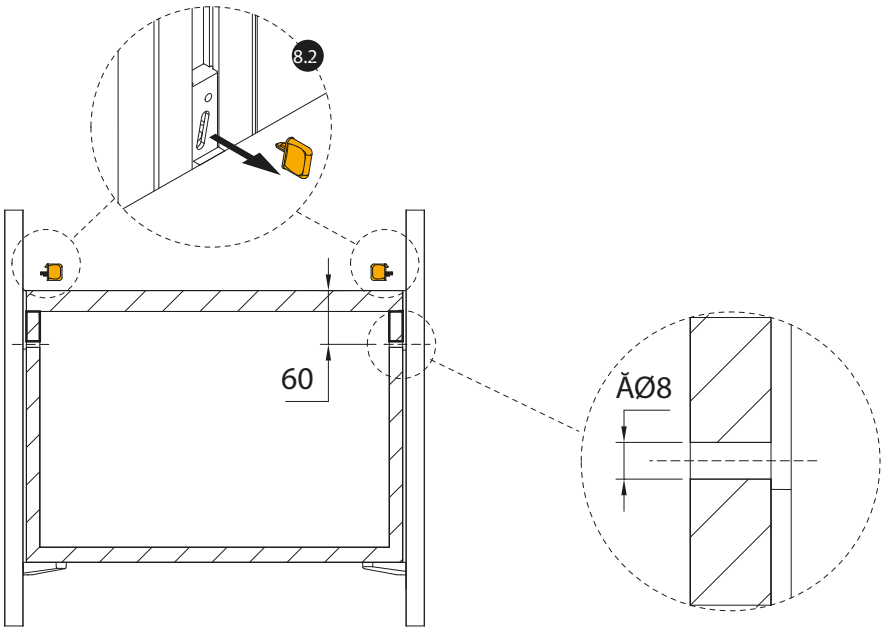

9

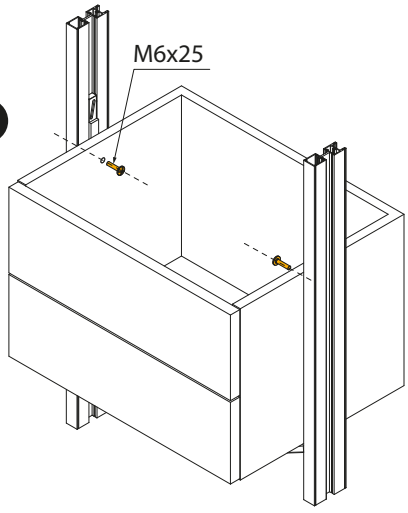
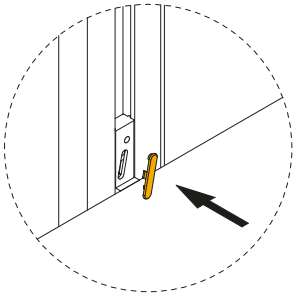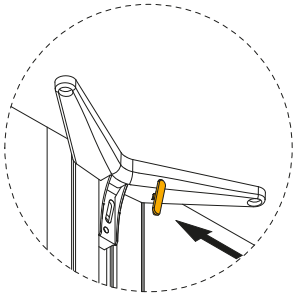
10