## VC2755 MULTICONECTOR VERTICAL

106000366 Aço/Plástico Aço inox

1

1 x TIPO F TOMADAS

1 x USB TYPE A
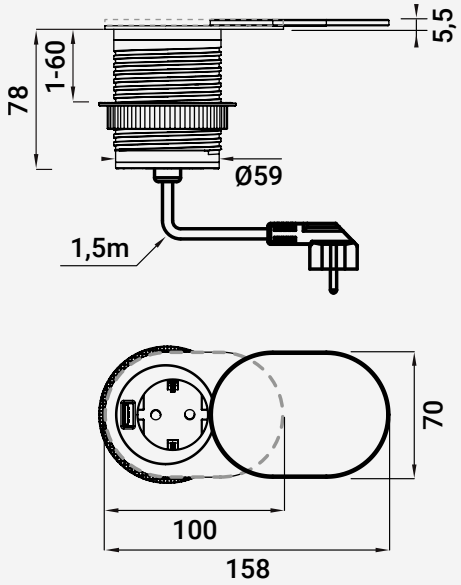
Características do produto
Multiconector de encastrar en móveis de cozinha, oficina e lar.
Dispõe de 1 tomada com uma Potência máxima admisivel até 3500W – 16A.
Além disso possui 1 conector USB 5V DC para recarga rápida de smartphones o tablets (1 x 2,4A) com potência máxima de 12W.
Com tampa deslizante de aço inoxidável para ocultar a tomada e o conector USB.
Para a sua instalação requer uma mecanização de D. 60 mm.
Tem a possibilidade de montar em suprefícies de grande espessura, entre 1 e 65 mm.
Além disso dispõe de un cabo de alimentação de 1,5 m, 230V AC 50Hz.