MANUAL DE INSTALAÇÃO

VC2761

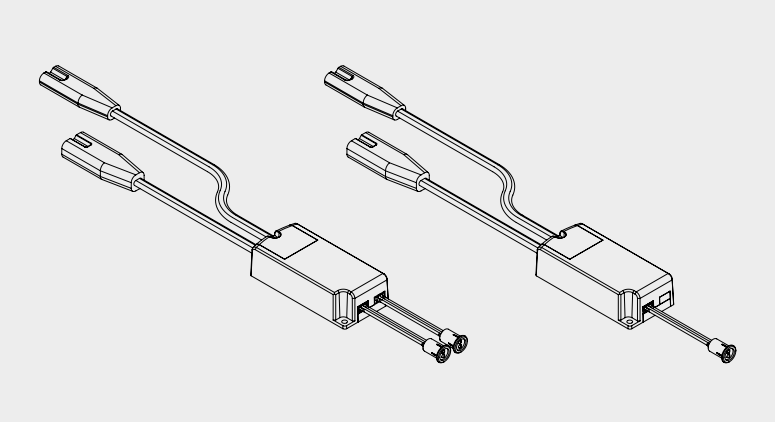

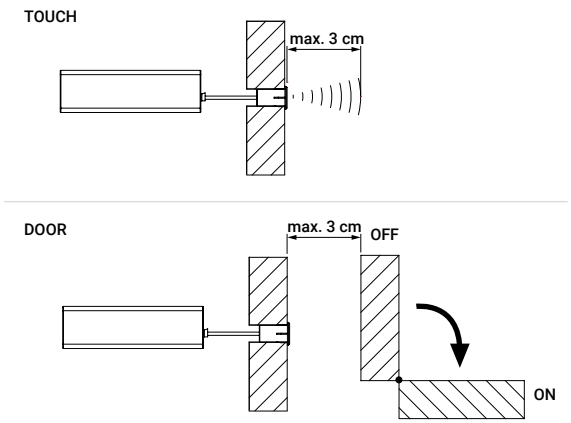

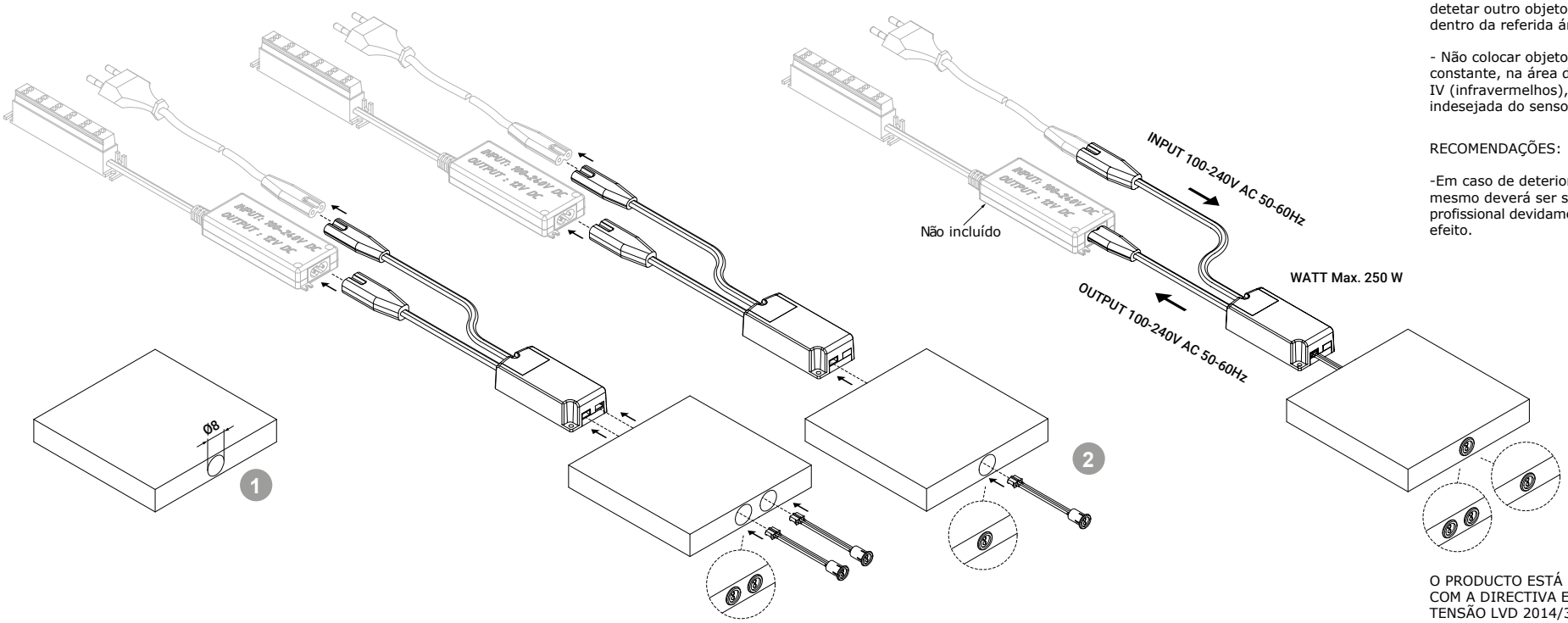

ATENÇÃO:

-A ligação deste dispositivo unicamente deve ser realizada por um especialista qualificado.

-Certificar-se que o dispositivo POINT 240V está corretamente instalado, como se mostra no esquema. Cortar a ligação à rede elétrica durante la instalação.

-Manter limpo o detetor IV (infravermelhos) do sensor, para evitar a ativação indesejada do sensor.

-Certificar-se que o detetor IV (infravermelhos) do sensor esteja fixado adequadamente ao orifício, pois no caso ontrário o funcionamento pode ver-se afetado.

-O detetor IV (infravermelhos) do sensor, reage com aproximações curtas (0/3cm) de objetos ou do corpo humano.

-O detetor IV (infravermelhos) do sensor, acende-se quando deteta algum objeto ou a mão humana, dentro da área de trabalho e só se apagará quando voltar a detetar outro objeto ou a mão humana, dentro da referida área de trabalho.

- Não colocar objetos em movimento constante, na área de trabalho do sensor IV (infravermelhos), para evitar a ação indesejada do sensor IV (infravermelhos).

RECOMENDAÇÕES:

-Em caso de deterioraçao do cabo, o mesmo deverá ser substituido por um profissional devidamente qualificado para o efeito.

O PRODUCTO ESTÁ EMCONFORMIDADE COM A DIRECTIVA EUROPEIA DE BAIXA TENSÃO LVD 2014/35/UE E COMPATIBILIDADE ELETROMAGNÉTICO EMC 2014/30/UE E RoHS 2011/65/UE

MORADA
Rua das Pedreiras, Pavilhão A
Z. I. de Albergaria-a-Nova
3850-501 Branca

w / vicentecampos.pt
/ geral@vicentecampos.pt

/ (+351) 234 543 562
/ (+351) 234 543 836