DOBRADIÇA C/ AMORTECEDOR

105° | SUAVE | CLIP | Ø35 | 11.3

VC2922 RECTA **VC2971** MEIA CURVA **VC2972** CURVA TOTAL

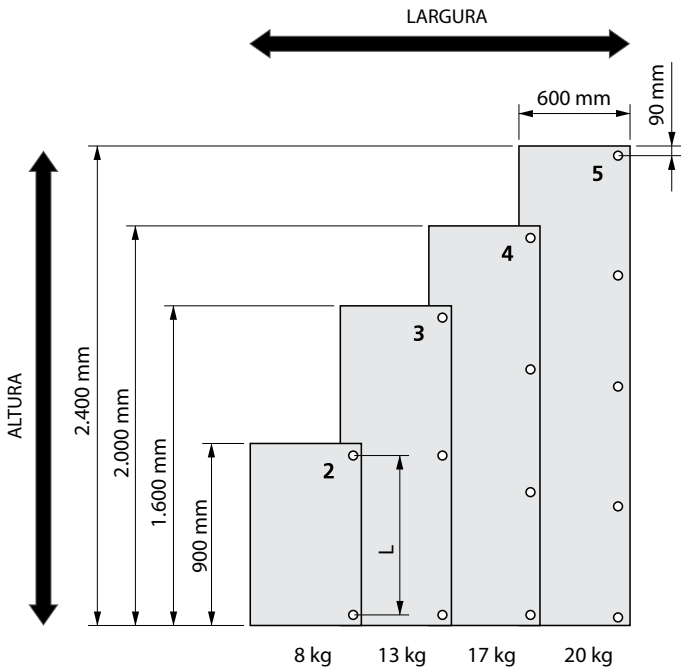

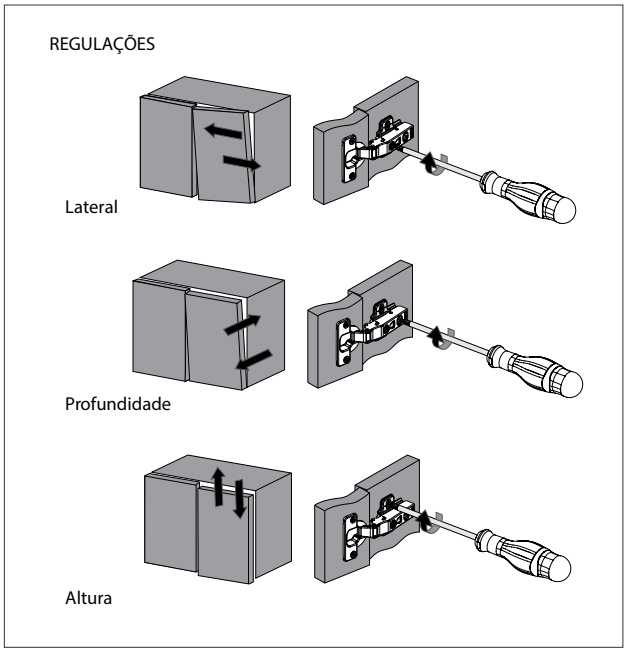

CÁLCULO DE ESCOLHA DA BASE (B)

¿O que significa uma fórmula B = 14 + D – S?

Em primeiro lugar, devemos conhecer as suas variáveis:

B = Altura do calço
D = Distância do furo do copo
S = Sobreposição da porta sobre a ilharga
L = Luz mínima
T = Grossura da porta
M = Grossura da ilharga
F = Luz mínima
(para porta sem sobreposição na ilharga)

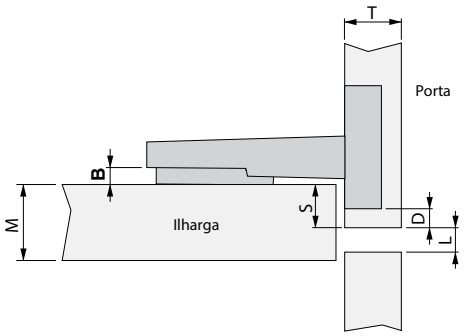

FAÇAMOS UM EXEMPLO

Um cliente deseja colocar uma dobradiça para conseguir a abertura de uma porta de grossura 16 mm, sobrepondo a ilharga 15 mm. A distância do furo não se pode mudar e é de 3 mm.

SOLUÇÃO
Como a sobreposição é grande, utilizaremos a dobradiça recta.
A fórmula da dobradiça recta é: B = 14 + D – S.
Conhecemos os valores: D = 3 e S = 15

Substituindo na fórmula obtemos:
B = 14 + 3 – 15 = 17 – 15 = 2 B = 2

Assim sendo, com a dobradiça recta e a base de 2mm o problema fica resolvido

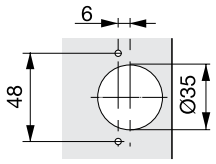

DISTÂNCIA MÍNIMA PORTA CONTIGUA

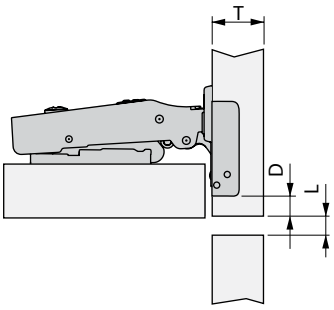

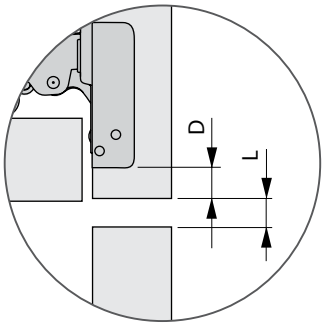

L	T=14	T=15	T=16	T=17	T=18	T=19	T=20	T=21	T=22	T=23	T=24
D=3	0,6	0,7	1,0	1,3	1,6	2,0	2,5	3,0	3,5	4,1	4,7
D=4	0,5	0,7	1,0	1,2	1,6	1,9	2,3	2,8	3,3	3,9	4,5
D=5	0,5	0,7	1,0	1,2	1,5	1,9	2,2	2,7	3,2	3,8	4,4
D=6	0,5	0,7	0,9	1,2	1,5	1,8	2,2	2,6	3,0	3,6	4,2
D=7	0,5	0,7	0,9	1,1	1,4	1,7	2,1	2,5	2,9	3,4	3,9