VC3150 BANDEJA P/ ACESSÓRIOS DE COZINHA ARRANQUE MANUAL OU AUTOMATICO

PORTA DIREITA

1

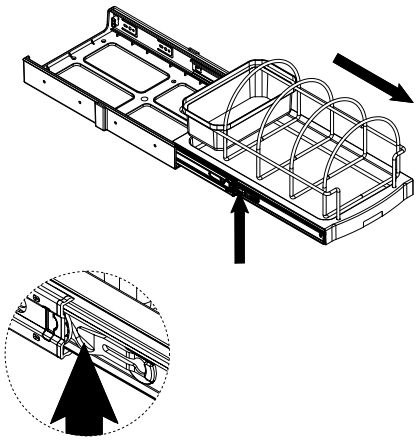

2

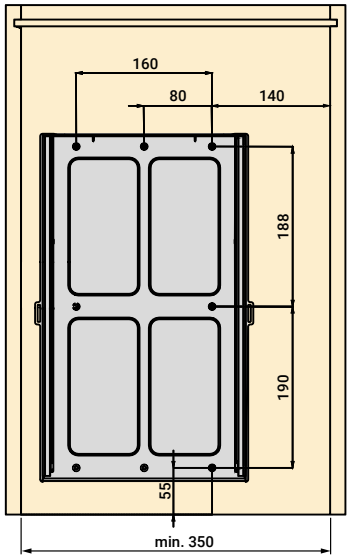

3

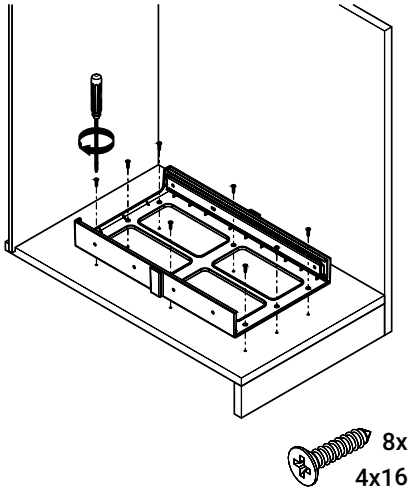

4

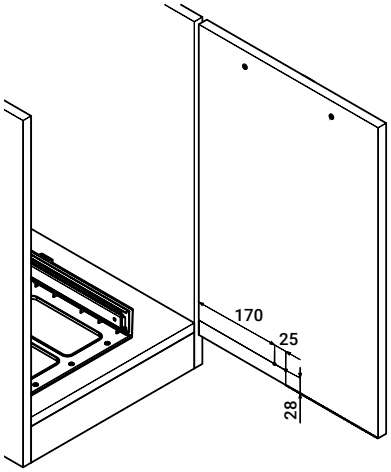

5

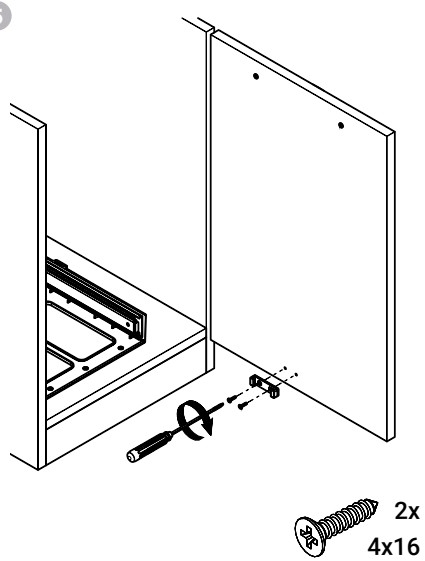

6

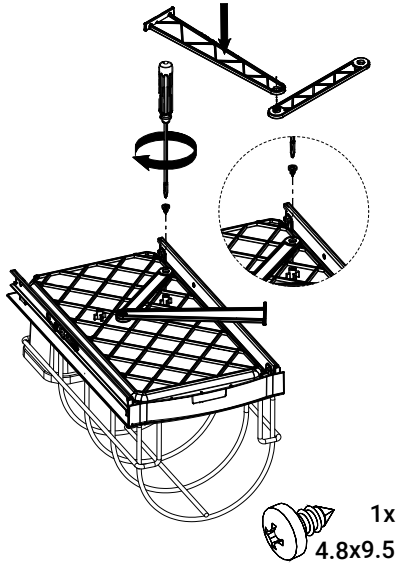

7

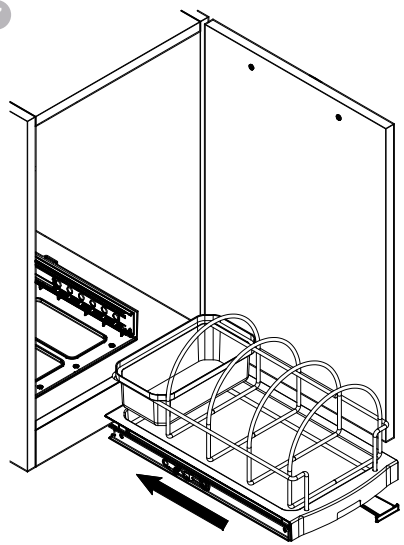

8

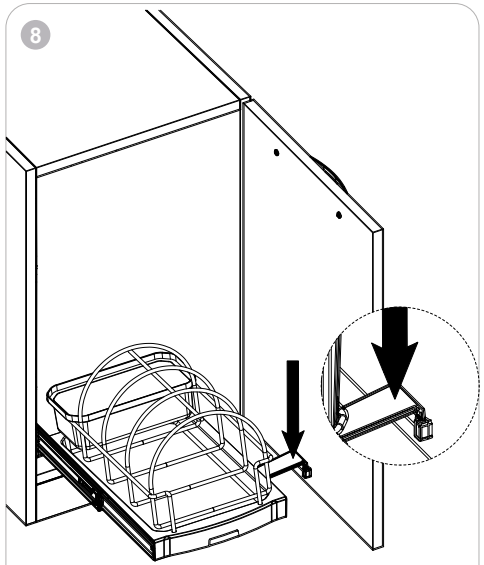

Rua das Pedreiras, Pavilhão A
Z. I. de Albergaria-a-Nova
3850-501 Branca

w / vicentecampos.pt
/ geral@vicentecampos.pt

/ (+351) 234 543 562
/ (+351) 234 543 836
(Chamada para a rede fixa nacional)

VC3150 BANDEJA P/ ACESSÓRIOS DE COZINHA ARRANQUE MANUAL OU AUTOMATICO

PORTA ESQUERDA

1

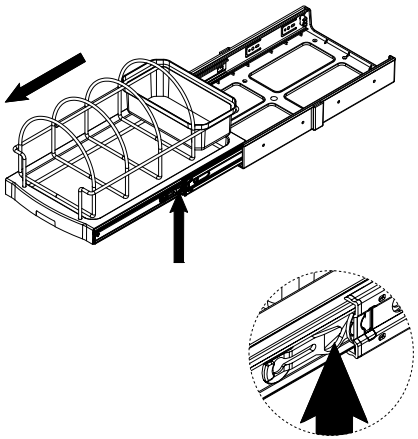

2

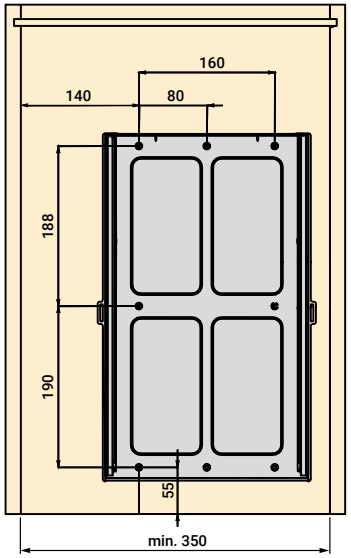

3

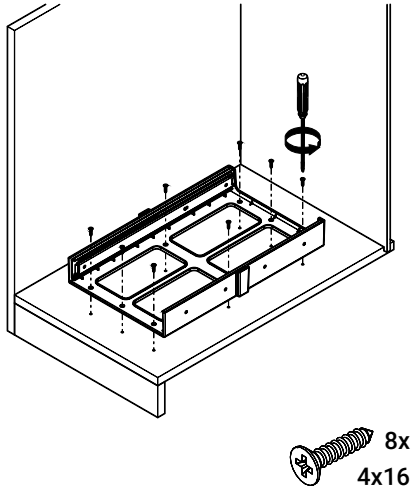

4

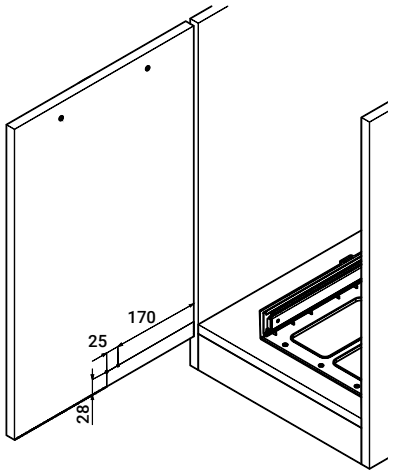

5

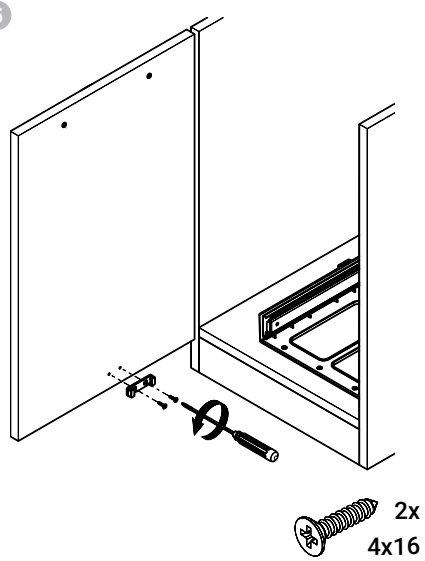

6

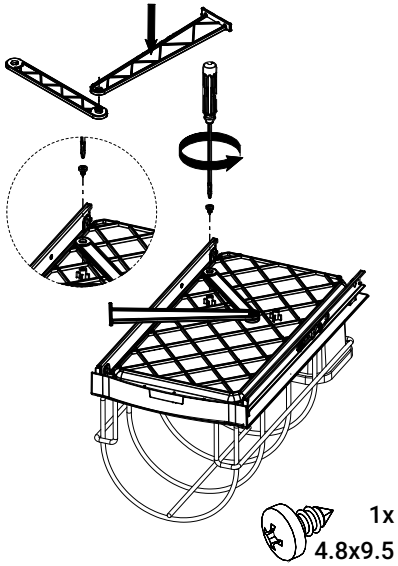

7

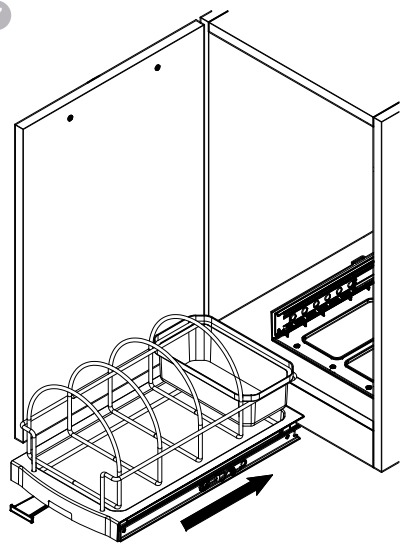

8

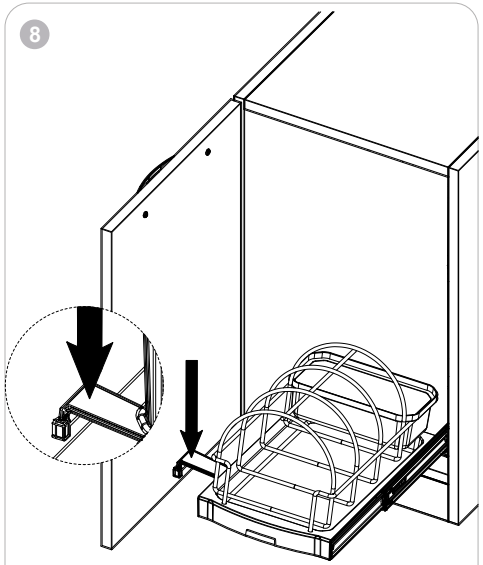

Rua das Pedreiras, Pavilhão A
Z. I. de Albergaria-a-Nova
3850-501 Branca

w / vicentecampos.pt
/ geral@vicentecampos.pt

/ (+351) 234 543 562
/ (+351) 234 543 836
(Chamada para a rede fixa nacional)