VC4094 BASE DE MESA COM AJUSTE DE MANIVELA

Aço Alumínio Branco Ral 9006 1

	Dimensão A
108000298	1400
108000299	1600
108000300	1800

Fornecido com:
2 Colunas ajustáveis
1 Conjunto de bases
1 Eixo de ligação de colunas
1 Conjunto de suportes de secretária
1 Travessa
1 Conjunto de fixação de manivela rápida
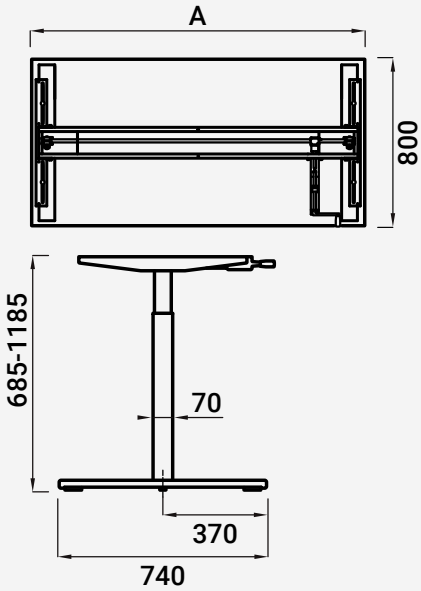
70 Kg (Recolhida) 30 Kg (Estendida)