VC4315 COLUNA EXTRAÍVEL

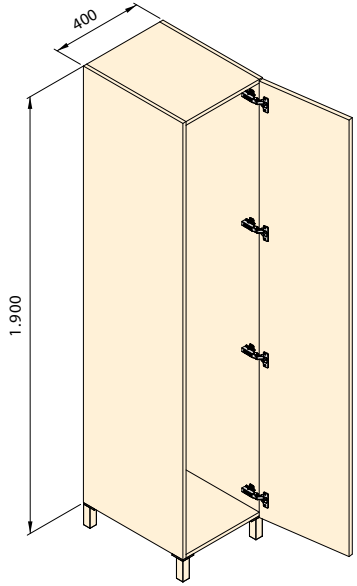

Max.
40 kg

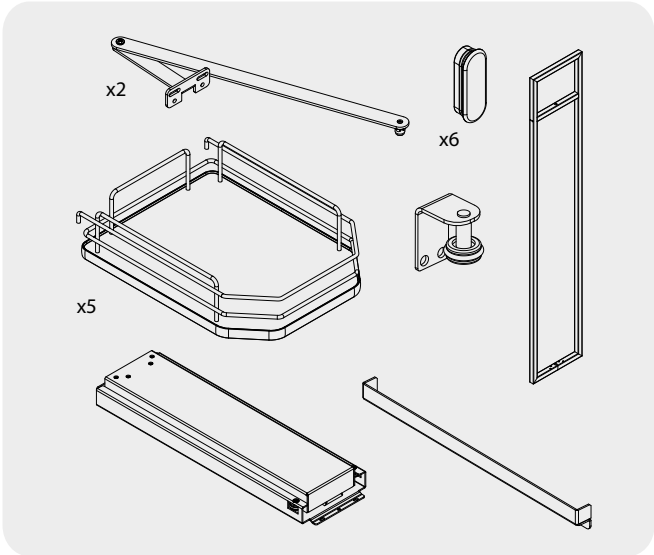

1

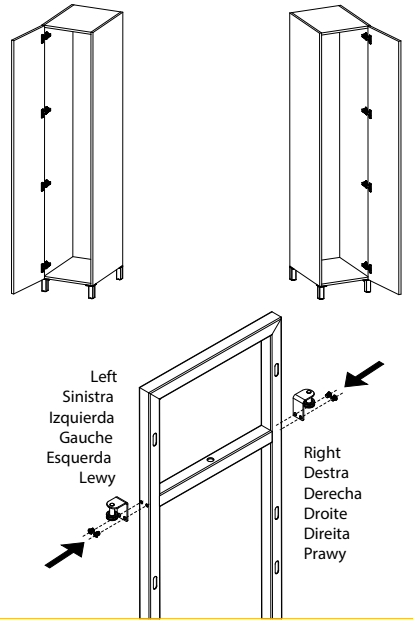

3

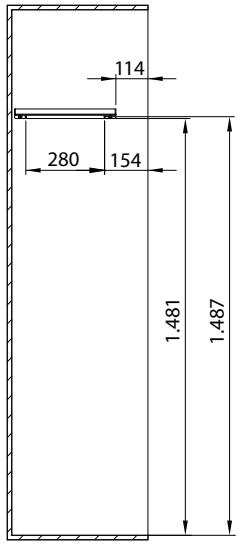

2

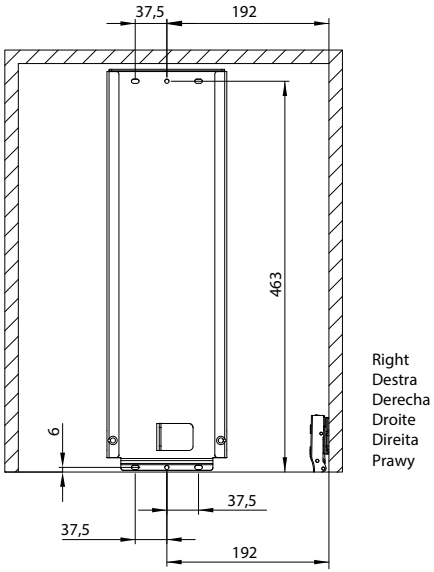

4

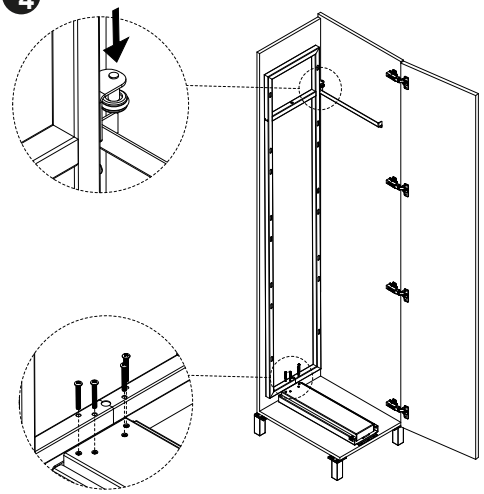

Rua das Pedreiras, Pavilhão A
Z. I. de Albergaria-a-Nova
3850-501 Branca

w / vicentecampos.pt
/ geral@vicentecampos.pt

/ (+351) 234 543 562
/ (+351) 234 543 836
(Chamada para a rede fixa nacional)

5

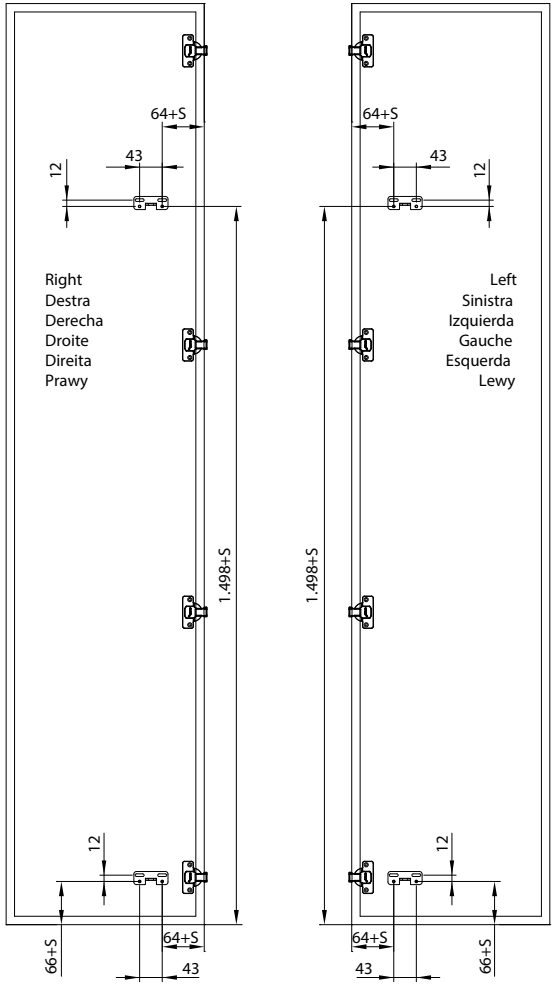

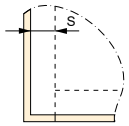

S= Overlay
S= Sormonto
S= Solape
S= Chevauchement
S= Sobreposição da ilharga
S= Nałożenie

6

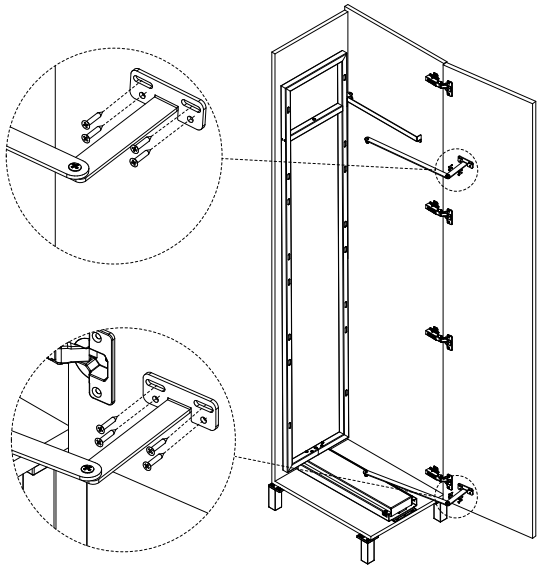

8

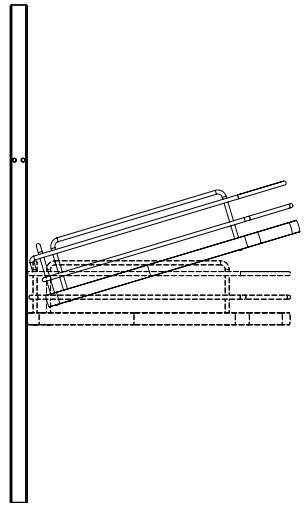

7

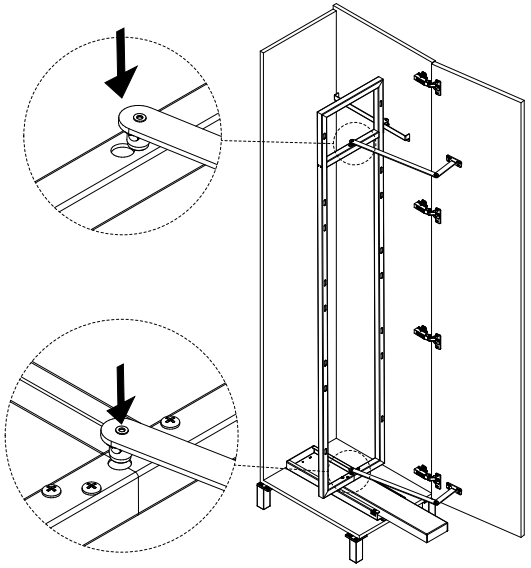
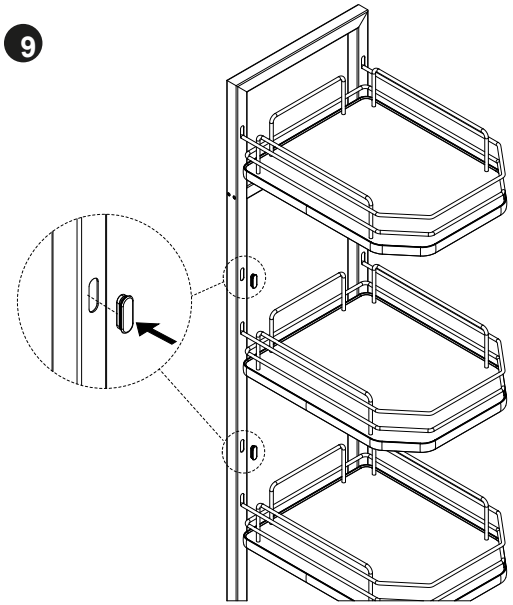
9