VC4640 EXTENSÃO PARA ROUPA SUJA

109000458 ■ Aço / Plástico ▨ Preto
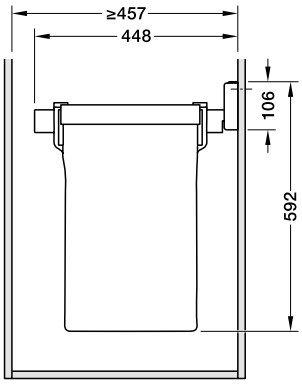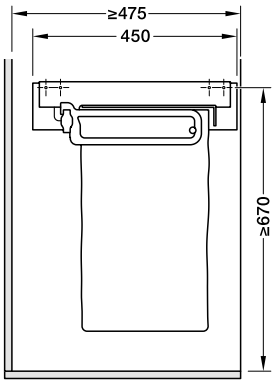
5 kg