VC4716 CARREGADOR SEM FIOS QI DE ENCASTRAR PARA SMART-PHONES QIVOLT 1 Ø60MM

Plástico

1

1,8m



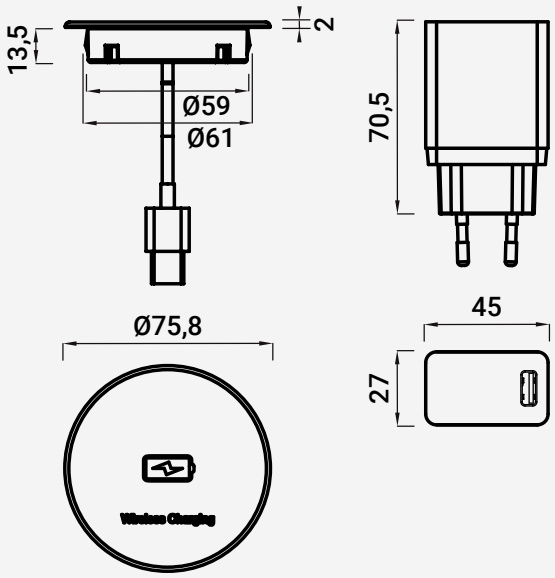

	Input	Output	Potência
106001027	230 AC	15W	Qi2 - 15W Max





Requer uma furação circular de Ø60 mm e, depois de instalado, sobressai apenas 2 mm da superfície do painel. O cabo de alimentação de 1,8 m liga a base ao carregador de parede e oferece comprimento suficiente para alcançar a tomada elétrica.
Instala-se por encaixe à pressão numa furação circular padrão, sem parafusos, ficando praticamente nivelado com a superfície do tampo. A alimentação é feita através do carregador externo de parede incluído, ligado a uma tomada elétrica de 230 V AC 50 Hz.
Inclui a base de carregamento sem fios, o carregador de parede PD de 20 W, o cabo de alimentação USB-A e o manual de instruções. Como inclui o respetivo carregador de parede, está pronto a funcionar desde o primeiro momento, sem necessidade de adquirir adaptadores separadamente.