VC4718 BLOCO DE TOMADAS ESCAMOTEÁVEL DE ENCASTRAR Ø120MM, CARREGADOR SEM FIOS QI NA PARTE SUPERIOR

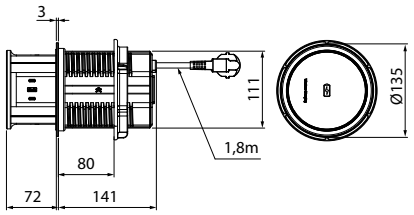

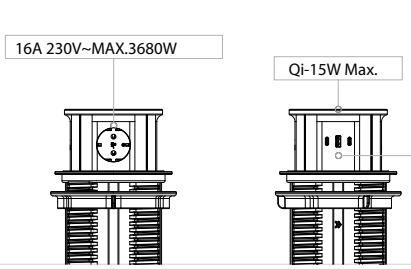

USB-A: 5V/3A,9V/3A,12V/3A,15V/3A,20V/3.25A: 65W MAX USB-C1: 5V/3A,9V/3A,12V/3A,15V/3A,20V/3.25A: 65W MAX USB-C2: 5V/3A,9V/3A,12V/3A,15V/3A,20V/3.25A: 65W MAX
USB-A+C1: USB-A+C1: 5V/3A: 15W Max.
USB-A+C2: USB-A: 5V/3A,9V/2.22A,12V/1.67A: 20W MAX USB-C2: 5V/3A,9V/3A,12V/3A,15V/3A,20V/2.25A: 45W MAX
USB-C1+C2: USB-C1: 5V/3A,9V/2.22A,12V/1.67A: 20W MAX USB-C2: 5V/3A,9V/3A,12V/3A,15V/3A,20V/2.25A: 45W MAX
USB-A+C1+C2: USB-A+C1: 5V/3A: 15W Max. USB-C2: 5V/3A,9V/3A,12V/3A,15V/3A,20V/2.25A: 45W MAX

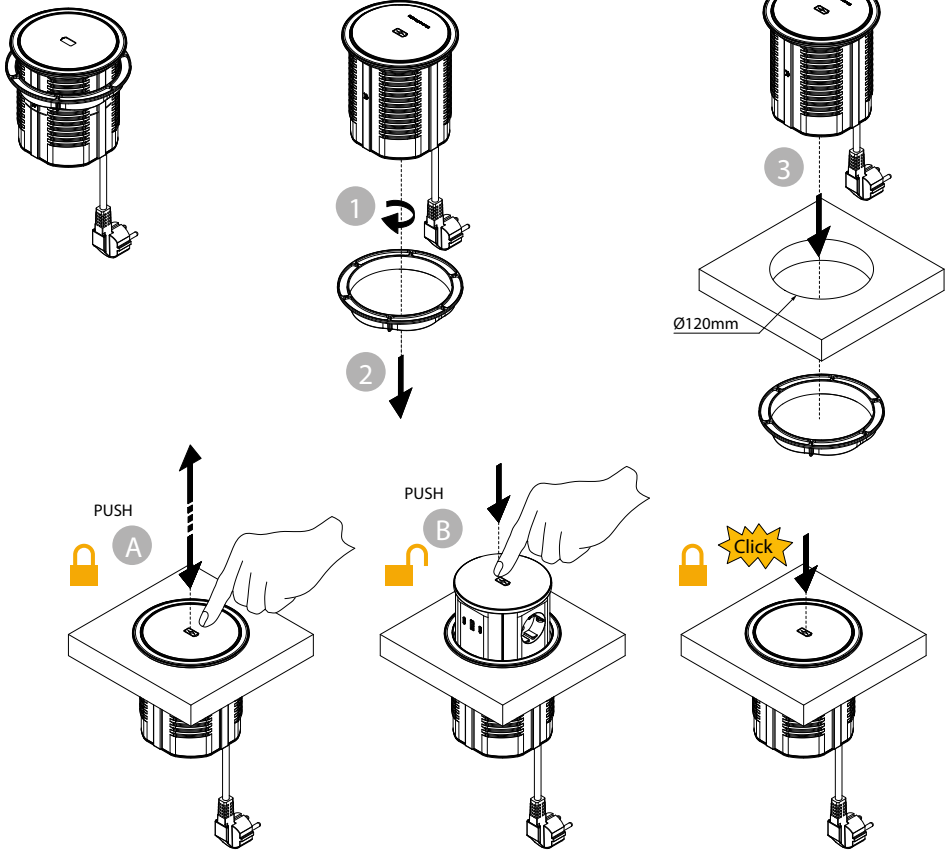

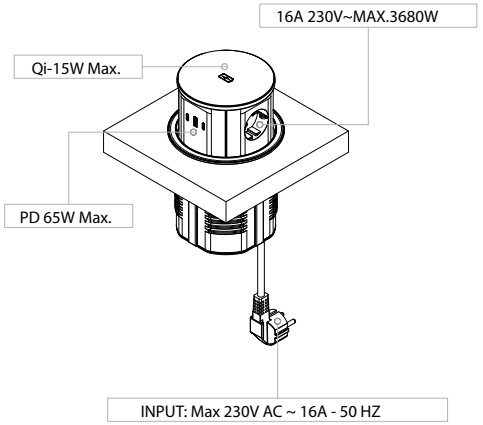

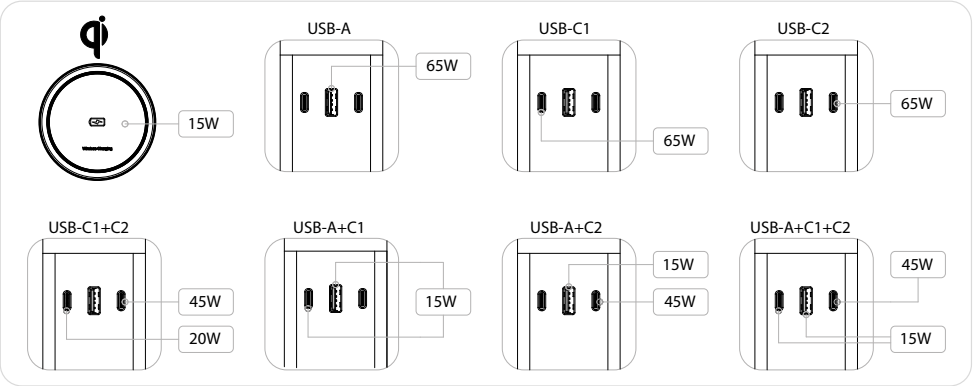

Rua das Pedreiras, Pavilhão A
Z. I. de Albergaria-a-Nova
3850-501 Branca

w / vicentecampos.pt
/ geral@vicentecampos.pt

/ (+351) 234 543 562
/ (+351) 234 543 836
(Chamada para a rede fixa nacional)

ENGLISH

Read before installing and using! Keep this manual. Pass this manual on if you transfer the product.

Function and environment:
Unit for installation in furniture according to illustrations. For use only in dry interior areas. Do not cover or place hot objects on top.

Safety and installation:
IMPORTANT! Installation and permanent electrical connection must be performed exclusively by a qualified electrician. Incorrect installation endangers the life of the installer and user, and can cause material damage, voiding the warranty.
For safe installation, strictly follow these steps:
1. Safe disconnection: Always apply the procedure (disconnect, prevent reconnection, verify absence of voltage, isolate nearby live parts) before working.
2. Preparation: Use appropriate tools and personal protective equipment (PPE).
3. Materials: Select suitable material to ensure disconnection conditions and correct fixation.
4. Fixation: Securely fasten the device in the mounting hole to ensure its function.

Use and restrictions:
-Verify the condition of the product before using it.
-Connection permitted only in fixed installations.
-Do not use the front sockets to daisy-chain other additional socket strips.

Maintenance and waste management:
-Clean only with a damp cloth.
-If the power cord is damaged, it must be replaced by qualified personnel.
-Do not dispose of equipment with household waste; at the end of its life cycle, deliver it to local recycling points.
-This product complies with applicable essential safety and operating requirements.

ITALIANO

Leggere prima di installare e utilizzare! Conservare questo manuale. Consegnare il presente manuale se si cede il prodotto.

Funzione e ambiente:
Unità da installare nei mobili secondo le illustrazioni. Esclusivamente per uso in interni asciutti. Non coprire né posizionare oggetti caldi sopra.

Sicurezza e installazione:
IMPORTANTE! L'installazione e il collegamento elettrico permanente devono essere eseguiti esclusivamente da un elettricista qualificato.
Un'installazione errata mette in pericolo la vita dell'installatore e dell'utente e può causare danni materiali, annullando la garanzia.
Per un'installazione sicura, seguire rigorosamente questi passaggi:
1. Disconnessione sicura: applicare sempre la procedura (scollegare, impedire la riconnessione, verificare l'assenza di tensione, isolare le parti attive vicine) prima di lavorare.
2. Preparazione: utilizzare strumenti e dispositivi di protezione individuale (DPI) adeguati.
3. Materiali: selezionare materiale idoneo per garantire le condizioni di disconnessione e il corretto fissaggio.
4. Fissaggio: fissare saldamente il dispositivo nel foro di montaggio per garantirne la funzionalità.

Uso e restrizioni:
-Verificare le condizioni del prodotto prima di utilizzarlo.
-Collegamento consentito solo in installazioni fisse.
-Non utilizzare le prese frontali per collegare in cascata altre prese multiple aggiuntive.

Manutenzione e gestione dei rifiuti:
-Pulire solo con un panno umido.
-Se il cavo di alimentazione è danneggiato, deve essere sostituito da personale qualificato.
-Non smaltire l'apparecchiatura con i rifiuti domestici; al termine del suo ciclo di vita, consegnarla ai punti di raccolta locali per il riciclaggio.
-Questo prodotto è conforme ai requisiti essenziali di sicurezza e funzionamento applicabili.

ESPAÑOL

¡Leer antes de instalar y usar! Conserve este manual. Entregue este manual si transfiere el producto.

Función y entorno:
Unidad para instalar en mobiliario según las ilustraciones. Uso exclusivo en interiores secos. No cubrir ni colocar objetos calientes encima.

Seguridad e instalación:
¡IMPORTANTE! La instalación y conexión eléctrica permanente deben ser realizadas exclusivamente por un electricista cualificado. Una instalación incorrecta pone en peligro la vida del instalador y usuario, y puede causar daños materiales, anulando la garantía.
Para una instalación segura, siga rigurosamente estos pasos:
1. Desconexión segura: Aplique siempre el procedimiento (desconectar, evitar reconexión, verificar ausencia de tensión, aislar partes activas cercanas) antes de trabajar.
2. Preparación: Use herramientas y equipos de protección individual (EPI) adecuados.
3. Materiales: Seleccione material adecuado para garantizar condiciones de desconexión y fijación correcta.
4. Fijación: Asegure firmemente el dispositivo en el orificio de montaje para garantizar su función.

Uso y restricciones:
-Verifique el estado del producto antes de usarlo.
-Conexión permitida solo en instalaciones fijas.
-No utilice las tomas frontales para conectar en cadena otras regletas de enchufes adicionales.

Mantenimiento y gestión de residuos:
-Limpie solo con un paño húmedo.
-Si el cable de alimentación se daña, debe ser sustituido por personal cualificado.
-No deseche el equipo con la basura doméstica; al final de su vida útil, entréguelo en puntos de reciclaje locales.
-Este producto cumple con los requisitos esenciales de seguridad y funcionamiento aplicables.

FRANÇAIS

À lire avant l'installation et l'utilisation ! Conservez ce manuel. Transmettez ce manuel si vous transférez le produit.

Fonction et environnement :
Unité à installer dans des meubles selon les illustrations. Pour une utilisation uniquement dans des zones intérieures sèches. Ne couvrez pas et ne placez pas d'objets chauds dessus.

Sécurité et installation :
IMPORTANT ! L'installation et le raccordement électrique permanent doivent être effectués exclusivement par un électricien qualifié. Une installation incorrecte met en danger la vie de l'installateur et de l'utilisateur, et peut entraîner des dommages matériels, annulant la garantie.
Pour une installation sûre, suivez strictement ces étapes :
1. Déconnexion sûre : Appliquez toujours la procédure (déconnecter, empêcher la reconnexion, vérifier l'absence de tension, isoler les pièces sous tension proches) avant de travailler.
2. Préparation : Utilisez des outils appropriés et un équipement de protection individuelle (EPI).
3. Matériaux : Sélectionnez un matériau approprié pour garantir les conditions de déconnexion et une fixation correcte.
4. Fixation : Fixez solidement le dispositif dans le trou de montage pour assurer sa fonction.

Utilisation et restrictions :
-Vérifiez l'état du produit avant de l'utiliser.
-Connexion autorisée uniquement dans des installations fixes.
-N'utilisez pas les prises frontales pour brancher en cascade d'autres blocs multiprises supplémentaires.

Entretien et gestion des déchets :
-Nettoyez uniquement avec un chiffon humide.
-Si le cordon d'alimentation est endommagé, il doit être remplacé par du personnel qualifié.
-Ne jetez pas l'équipement avec les ordures ménagères ; à la fin de son cycle de vie, remettez-le aux points de recyclage locaux.
-Ce produit est conforme aux exigences essentielles de sécurité et de fonctionnement applicables.

PORTUGUÊS

Ler antes de instalar e usar! Guarde este manual. Entregue este manual se transferir o produto.

Função e ambiente:
Unidade para instalação em mobiliário de acordo com as ilustrações. Para uso apenas em áreas interiores secas. Não cubra nem coloque objetos quentes em cima.

Segurança e instalação:
IMPORTANTE! A instalação e a ligação elétrica permanente devem ser realizadas exclusivamente por um eletricista qualificado. A instalação incorreta põe em perigo a vida do instalador e do utilizador, e pode causar danos materiais, anulando a garantia.
Para uma instalação segura, siga rigorosamente estes passos:
1. Desconexão segura: Aplique sempre o procedimento (desligar, impedir a religação, verificar a ausência de tensão, isolar partes vivas próximas) antes de trabalhar.
2. Preparação: Utilize ferramentas adequadas e equipamento de proteção individual (EPI).
3. Materiais: Selecione material adequado para garantir as condições de desconexão e a fixação correta.
4. Fixação: Fixe firmemente o dispositivo no orifício de montagem para garantir a sua função.

Uso e restrições:
-Verifique el estado del producto antes de o utilizar.
-Ligação permitida apenas em instalações fixas.
-Não utilize as tomadas frontais para ligar em cadeia (daisy-chain) outras réguas de tomadas adicionais.

Manutenção e gestão de resíduos:
-Limpe apenas com um pano húmido.
-Se o cabo de alimentação estiver danificado, deve ser substituído por pessoal qualificado.
-Não elimine o equipamento com o lixo doméstico; no final do seu ciclo de vida, entregue-o nos pontos de reciclagem locais.
-Este produto cumpre os requisitos essenciais de segurança e funcionamento aplicáveis.

POLSKI

Przed instalacją i użyciem należy przeczytać! Zachowaj tę instrukcję. Przekaż tę instrukcję w przypadku przeniesienia produktu na inną osobę.

Funkcja i środowisko:
Urządzenie do montażu w meblach zgodnie z ilustracjami. Wyłącznie do użytku w suchych pomieszczeniach wewnętrznych. Nie przykrywaj ani nie stawiaj na nim gorących przedmiotów.

Bezpieczeństwo i instalacja:
WAŻNE! Instalacja i stałe połączenie elektryczne muszą być wykonywane wyłącznie przez wykwalifikowanego elektryka. Nieprawidłowa instalacja zagraża życiu instalatora i użytkownika oraz może spowodować szkody materialne, unieważniając gwarancję.
Aby zapewnić bezpieczną instalację, należy ściśle przestrzegać następujących kroków:
1. Bezpieczne odłączenie: Przed przystąpieniem do pracy należy zawsze zastosować procedurę (odłączyć, zapobiec ponownemu podłączeniu, sprawdzić brak napięcia, odizolować pobliskie części pod napięciem).
2. Przygotowanie: Używaj odpowiednich narzędzi i środków ochrony indywidualnej (SOI).
3. Materiały: Dobierz odpowiedni materiał, aby zapewnić warunki odłączenia i prawidłowe mocowanie.
4. Mocowanie: Pewnie zamocuj urządzenie w otworze montażowym, aby zapewnić jego działanie.

Użytkowanie i ograniczenia:
-Sprawdź stan produktu przed jego użyciem.
-Podłączenie dozwolone tylko w instalacjach stałych.
-Nie używaj gniazd przednich do łączenia szeregowego (daisy-chain) innych dodatkowych listew zasilających.

Konserwacja i gospodarka odpadami:
-Czyścić wyłącznie wilgotną ściereczką.
-Jeśli przewód zasilający jest uszkodzony, musi zostać wymieniony przez wykwalifikowany personel.
-Nie wyrzucaj urządzenia razem z odpadami domowymi; po zakończeniu jego cyklu życia przekaż je do lokalnych punktów recyklingu.
-Ten produkt jest zgodny z obowiązującymi zasadniczymi wymaganiami bezpieczeństwa i użytkowania.

DEUTSCH

Vor der Installation und Verwendung lesen! Bewahren Sie diese Anleitung auf. Geben Sie diese Anleitung weiter, wenn Sie das Produkt weitergeben.

Funktion und Umgebung:
Einheit zum Einbau in Möbel gemäß Abbildungen. Nur zur Verwendung in trockenen Innenräumen. Nicht abdecken oder heiße Gegenstände darauf abstellen.

Sicherheit und Installation:
WICHTIG! Die Installation und der dauerhafte elektrische Anschluss dürfen ausschließlich von einer Elektrofachkraft durchgeführt werden. Eine unsachgemäße Installation gefährdet das Leben von Installateur und Benutzer und kann Sachschäden verursachen, wodurch die Garantie erlischt.
Befolgen Sie für eine sichere Installation strikt diese Schritte:
1. Sichere Trennung: Wenden Sie vor der Arbeit immer das Verfahren an (trennen, gegen Wiedereinschalten sichern, Spannungsfreiheit überprüfen, benachbarte spannungsführende Teile isolieren).
2. Vorbereitung: Verwenden Sie geeignete Werkzeuge und persönliche Schutzausrüstung (PSA).
3. Materialien: Wählen Sie geeignetes Material, um die Trennbedingungen und eine korrekte Befestigung zu gewährleisten.
4. Befestigung: Befestigen Sie das Gerät sicher im Montageloch, um seine Funktion zu gewährleisten.

Verwendung und Einschränkungen:
-Überprüfen Sie den Zustand des Produktes, bevor Sie es verwenden.
-Anschluss nur in festen Installationen erlaubt.
-Verwenden Sie die Frontsteckdosen nicht, um weitere zusätzliche Steckdosenleisten in Reihe zu schalten (Daisy-Chain).

Wartung und Abfallentsorgung:
-Nur mit einem feuchten Tuch reinigen.
-Wenn das Netzkabel beschädigt ist, muss es durch qualifiziertes Personal ersetzt werden.
-Entsorgen Sie das Gerät nicht mit dem Hausmüll; geben Sie es am Ende seines Lebenszyklus bei den örtlichen Recyclingstellen ab.
-Dieses Produkt entspricht den geltenden grundlegenden Sicherheits- und Betriebsanforderungen.

Rua das Pedreiras, Pavilhão A
Z. I. de Albergaria-a-Nova
3850-501 Branca

w / vicentecampos.pt
/ geral@vicentecampos.pt

/ (+351) 234 543 562
/ (+351) 234 543 836
(Chamada para a rede fixa nacional)