VC4718 BLOCO DE TOMADAS ESCAMOTEÁVEL DE ENCASTRAR Ø120MM, CARREGADOR SEM FIOS QI NA PARTE SUPERIOR

Plástico

1

1,8m | USB TYPE C | USB TYPE A | TYPE F



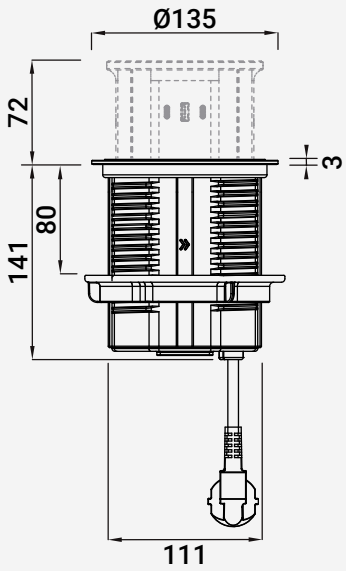

	Input	Output	Potência
106001029	230 AC	230V AC ~ 16A (3.680W MAX)	USB:USB-A: 5V/3A, 9V/3A, 12V/3A, 15V/3A, 20V/3.25A (PD 65W Max) USB-C1 / USB-C2: 5V/3A, 9V/3A, 12V/3A, 15V/3A, 20V/3.25A (PD 65W Max) Qi1: 5V/3A (PD 15W Max)





Basta uma simples pressão na parte superior para ativar o mecanismo de abertura amortecida push, que permite que a torre se eleve suavemente. No interior encontram-se três tomadas Schuko tipo F (UE), com uma potência máxima admissível até 3680 W-16 A, e um módulo de carregamento rápido Power Delivery (PD) até 65 W Max com duas portas USB-C e uma porta USB-A. Cada porta USB-C fornece até 20 V/3,25 A, suficiente para um computador portátil compatível, enquanto a porta USB-A atinge 18 W. Ao ligar vários dispositivos em simultâneo, a potência é distribuída dinamicamente até um total de 65 W.

E para o smartphone nem sequer é necessário elevar a torre: o carregador sem fios Qi de 15 W integrado na tampa superior carrega smartphones compatíveis simplesmente colocando-os sobre a superfície.

A instalação é rápida e segura: uma furação circular de Ø120 mm em painéis com espessura até 46 mm e uma porca inferior de plástico de aperto manual que fixa a torre pela parte inferior. Funciona a 230 V AC 50 Hz através do cabo de alimentação de 1,8 m com ficha.