VC5527 FECHADURA MAGNÉTICA WC

205000055 Zamak Niquelado Satinado

1

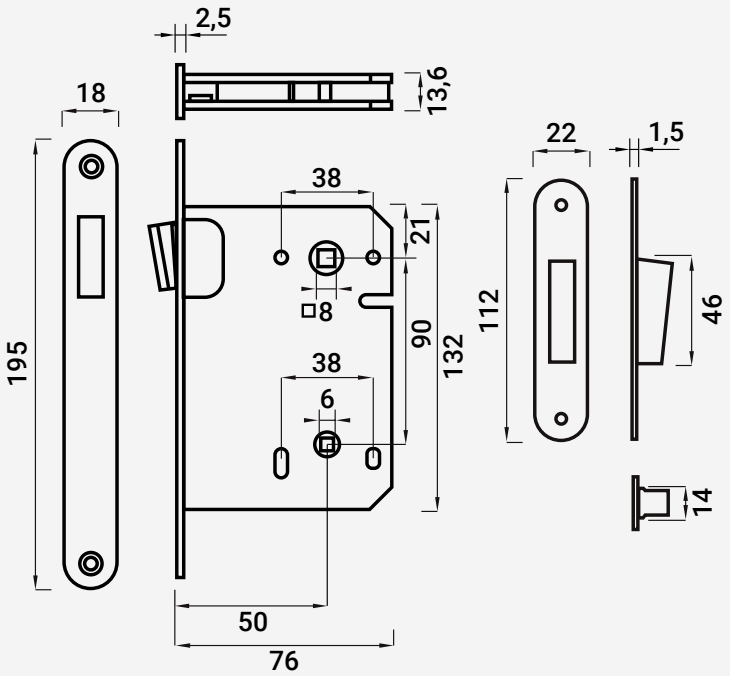

Rua das Pedreiras, Pavilhão A
Z. I. de Albergaria-a-Nova
3850-501 Branca

w / vicentecampos.pt
/ geral@vicentecampos.pt

/ (+351) 234 543 562
/ (+351) 234 543 836