CONCHA DE EMBUTIR

VC5638

6

205000316

Inox Satinado

ARCHITECTURAL HARDWARE

IN.16.231

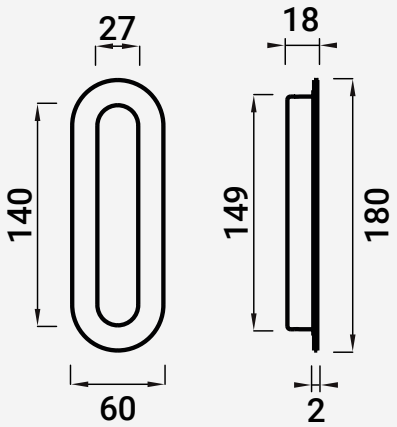

Rua das Pedreiras, Pavilhão A
Z. I. de Albergaria-a-Nova
3850-501 Branca

w / vicentecampos.pt
/ geral@vicentecampos.pt

/ (+351) 234 543 562
/ (+351) 234 543 836
(Chamada para a rede fixa nacional)