VC5747 CONCHA DE EMBUTIR COM PUXADOR RETRÁCTIL

205000695 Inox Satinado

1
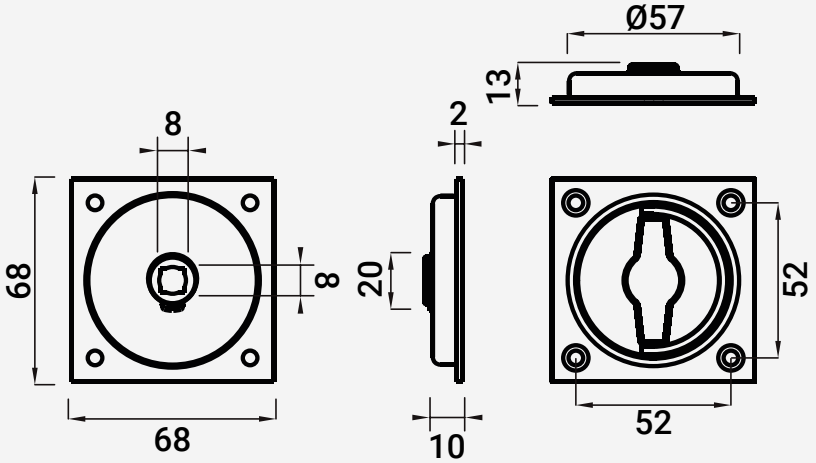
ARCHITECTURAL HARDWARE
16.050