VC5993 FECHO DE EMBUTIR

208000165

1



Fecho de embutir automático ou manual. Aplicável na porta passiva, quando a porta ativa fecha este sistema é ativado e bloqueia. Pode ser instalado na parte superior ou inferior da porta.

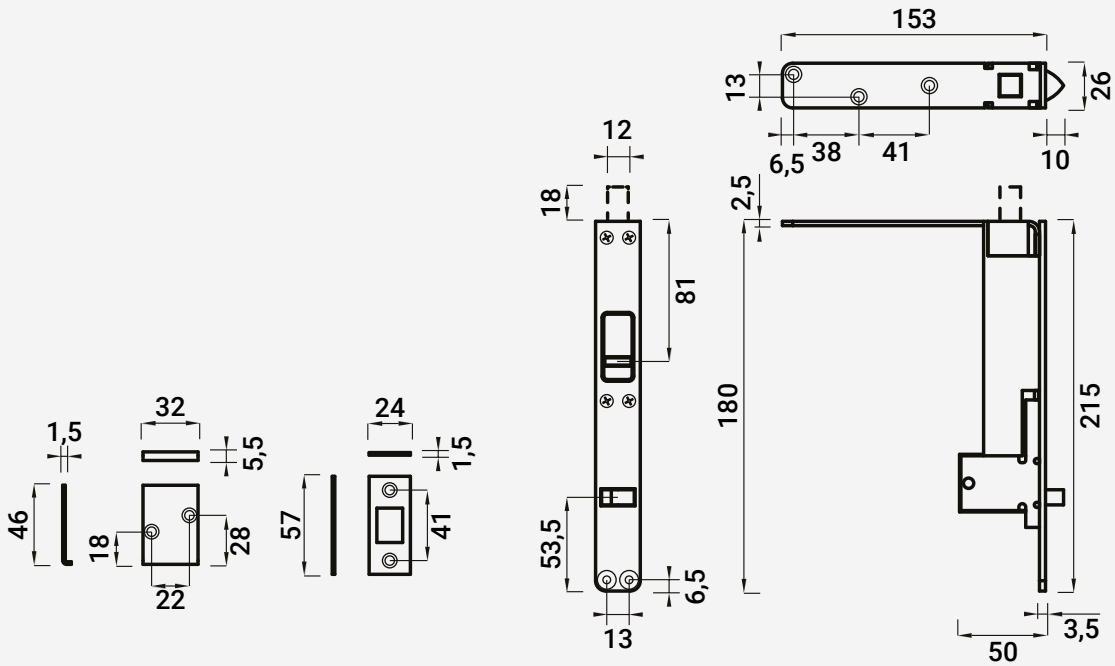

Rua das Pedreiras, Pavilhão A
Z. I. de Albergaria-a-Nova
3850-501 Branca

w / vicentecampos.pt
/ geral@vicentecampos.pt

/ (+351) 234 543 562
/ (+351) 234 543 836
(Chamada para a rede fixa nacional)

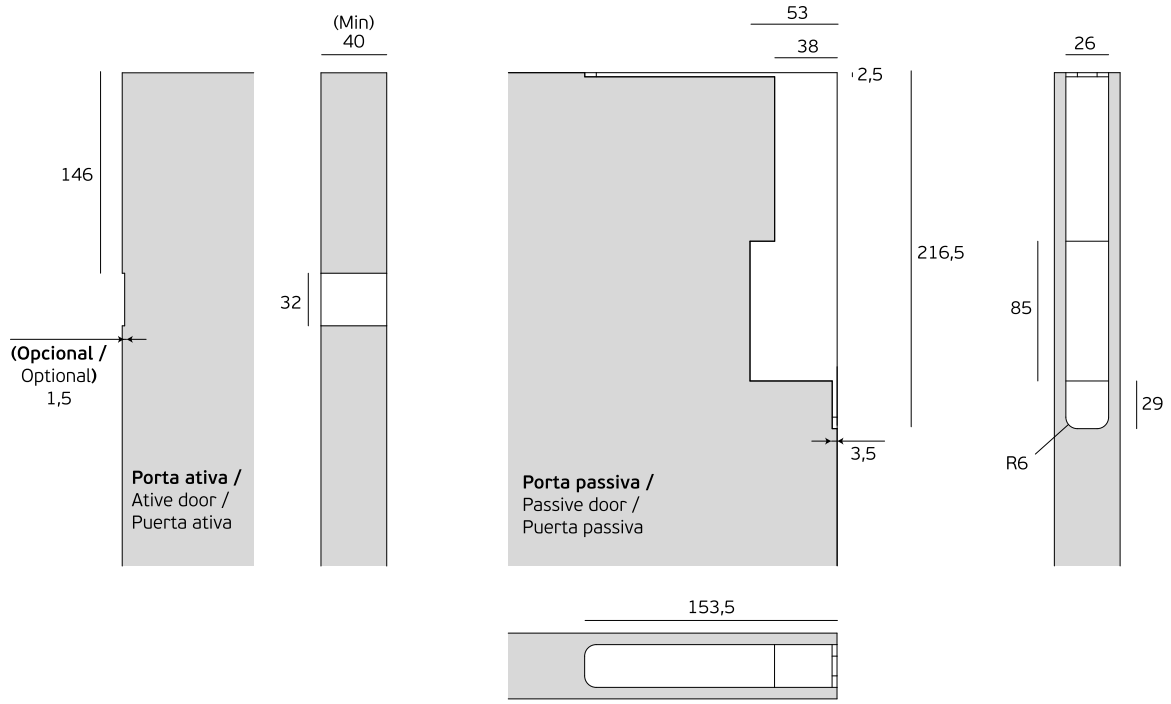
(Min)
40
146
(Opcional /
Optional)
1,5
32
Porta ativa /
Ative door /
Puerta ativa
53
38
2,5
216,5
3,5
Porta passiva /
Passive door /
Puerta passiva
26
85
29
R6
153,5

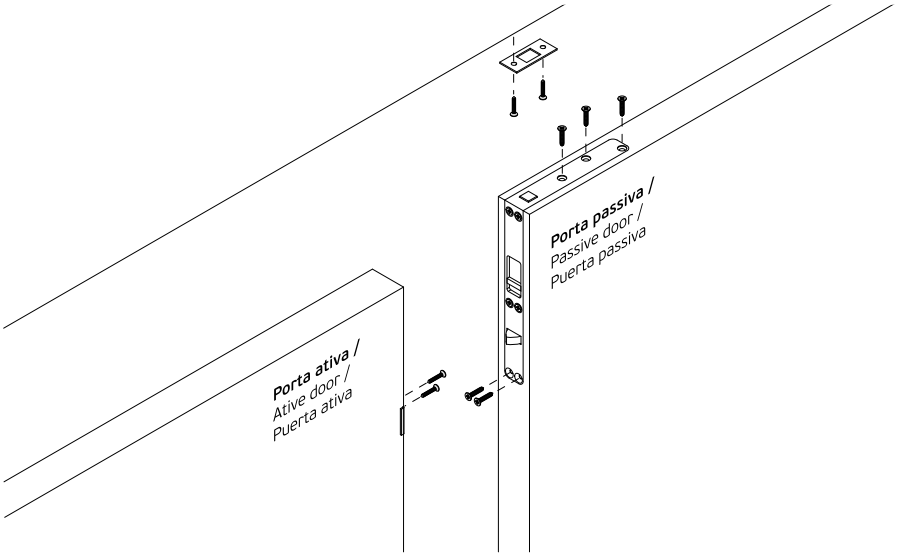
Porta passiva /
Passive door /
Puerta passiva
Porta ativa /
Ative door /
Puerta ativa

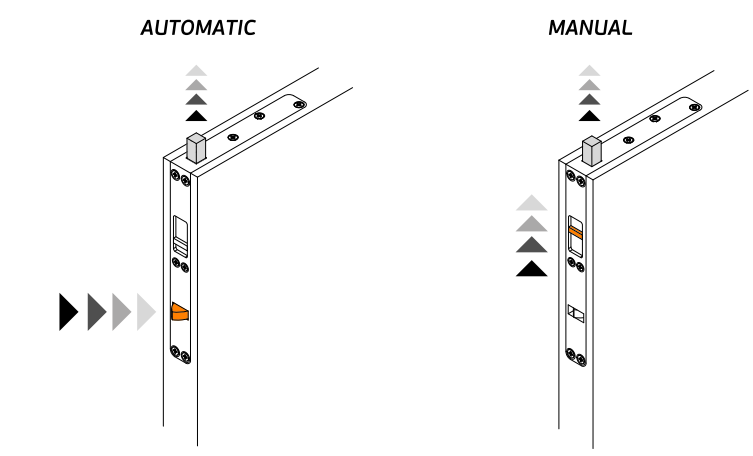
AUTOMATIC
MANUAL