Hartec

PIVOT HIDRÁULICO PARA MADEIRA "W SYSTEM

VC 9051

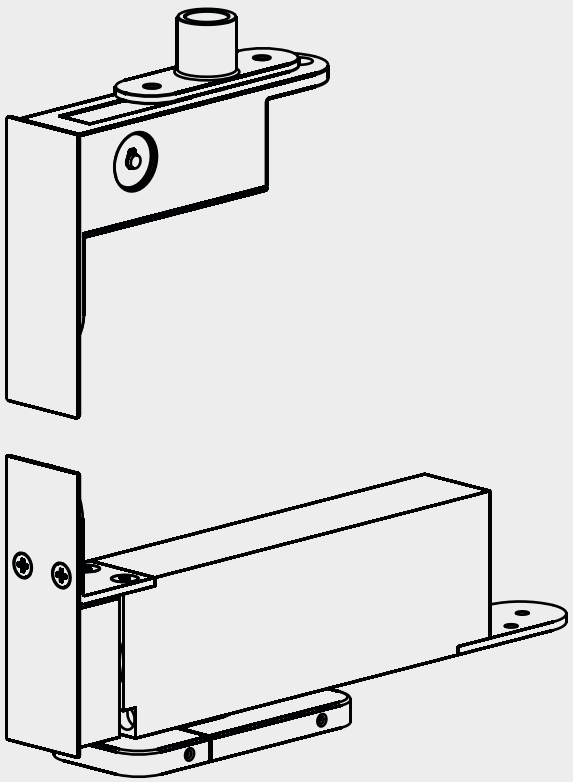

Entalhe

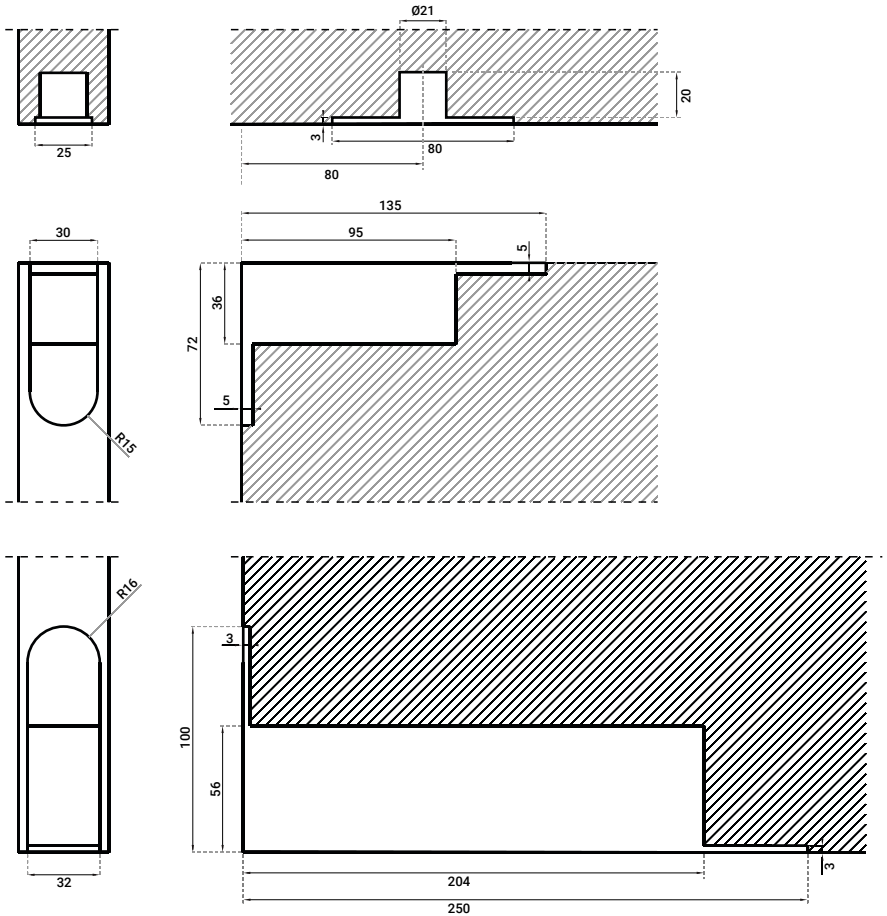

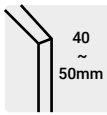

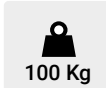

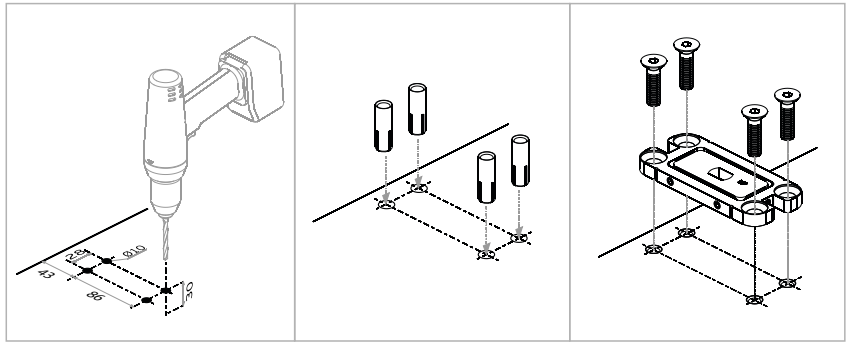

Vicente & Campos, Lda
Nº Contribuinte: 505 375 630
Capital Social: € 65.000,00

Reg. C.R.C. Albergaria-a-Velha
sob nº **902**

MORADA
Rua das Pedreiras, Pavilhão A
Z. I. de Albergaria-a-Nova
3850-501 Branca

w / vicentecampos.pt
/ geral@vicentecampos.pt

/ (+351) 234 543 562
/ (+351) 234 543 836

VICENTE CAMPOS

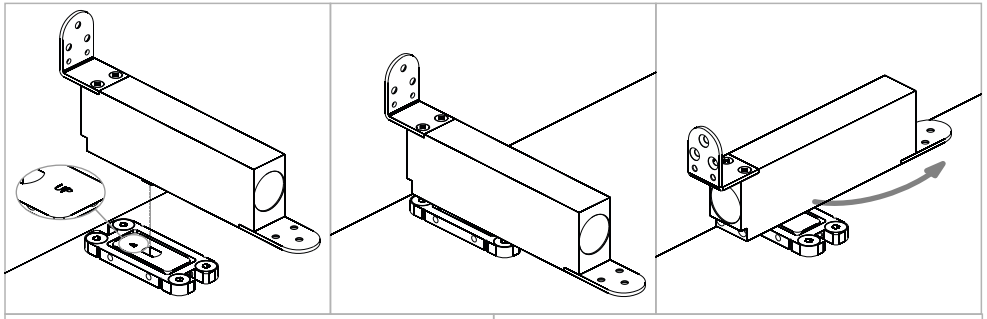

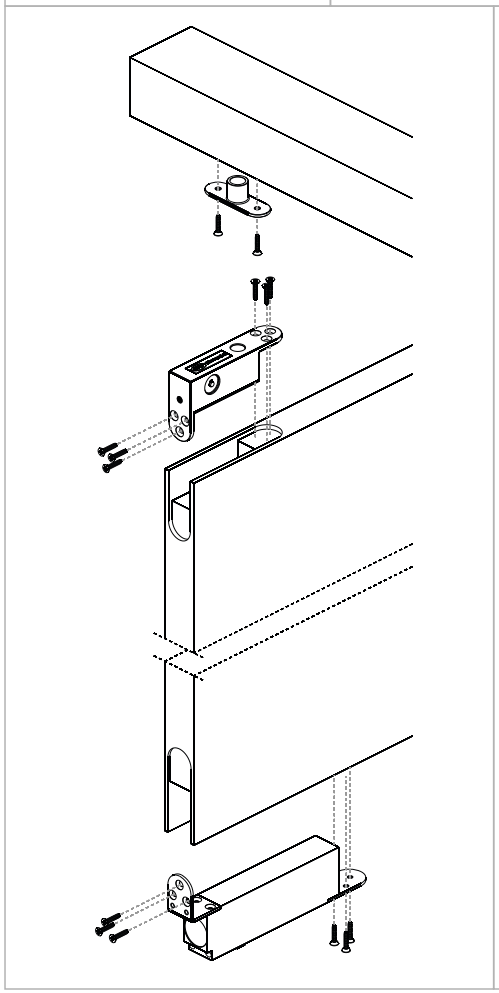

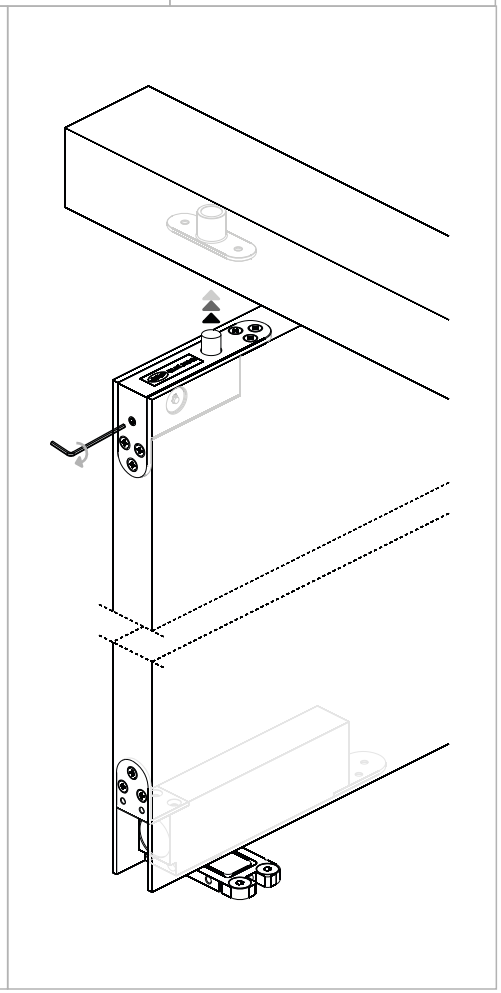

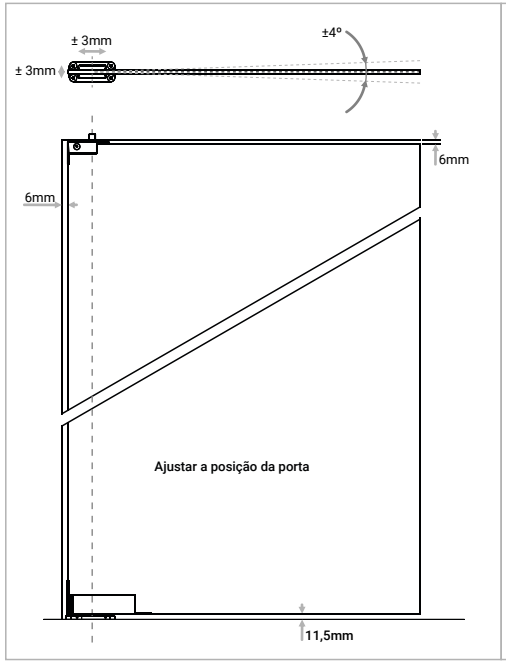

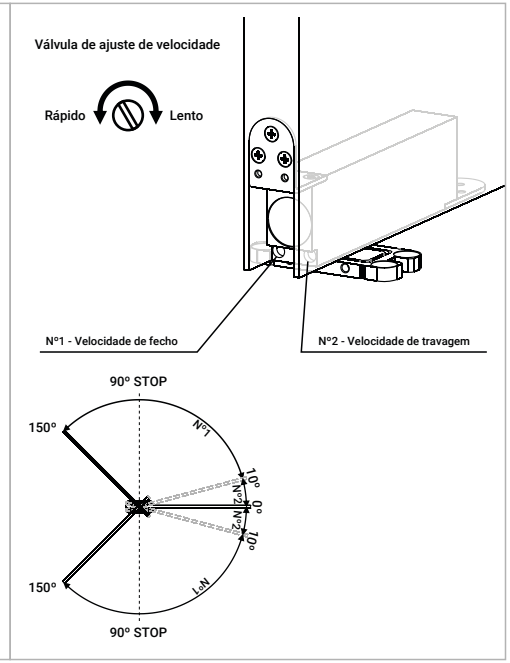

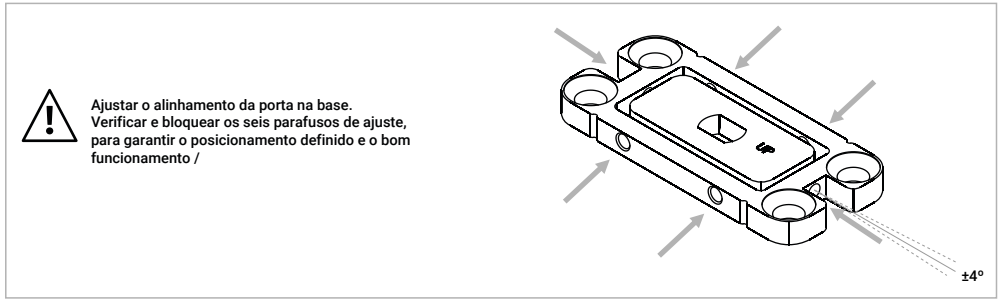

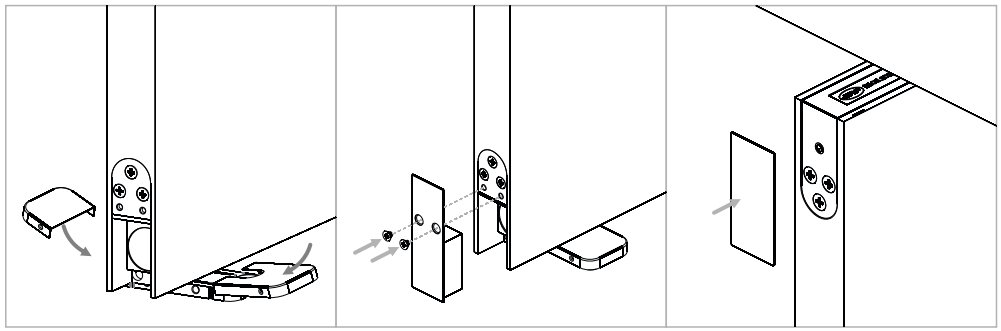

Vicente & Campos, Lda
Nº Contribuinte: 505 375 630
Capital Social: € 65.000,00

Reg. C.R.C. Albergaria-a-Velha
sob nº **902**

MORADA
Rua das Pedreiras, Pavilhão A
Z. I. de Albergaria-a-Nova
3850-501 Branca

w / vicentecampos.pt
/ geral@vicentecampos.pt

/ (+351) 234 543 562
/ (+351) 234 543 836