VC9852 PIVOT PARA PORTAS DE DUPLA ACÇÃO

206001085 ▣ Aço

1

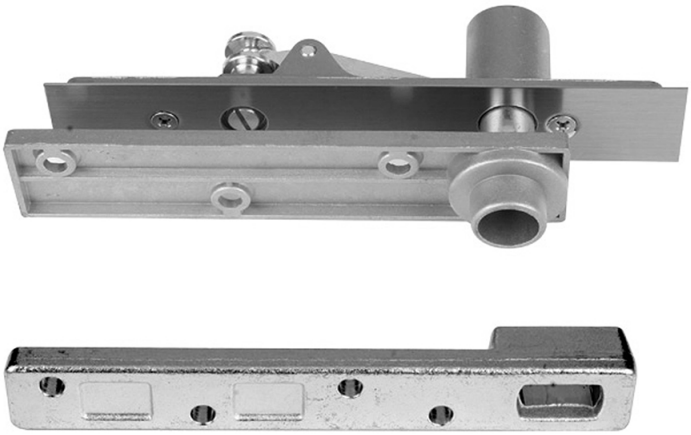

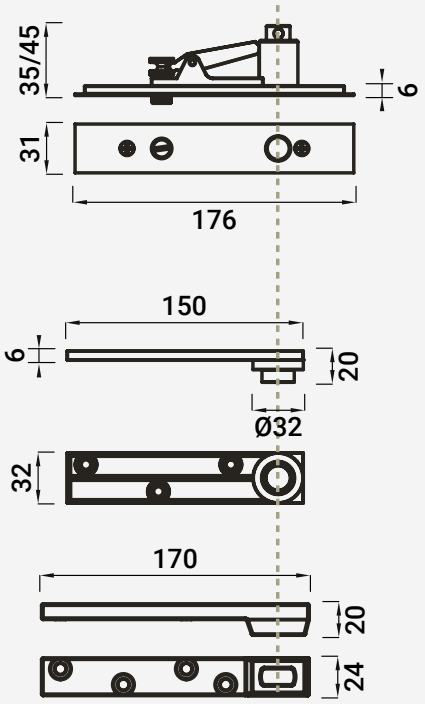

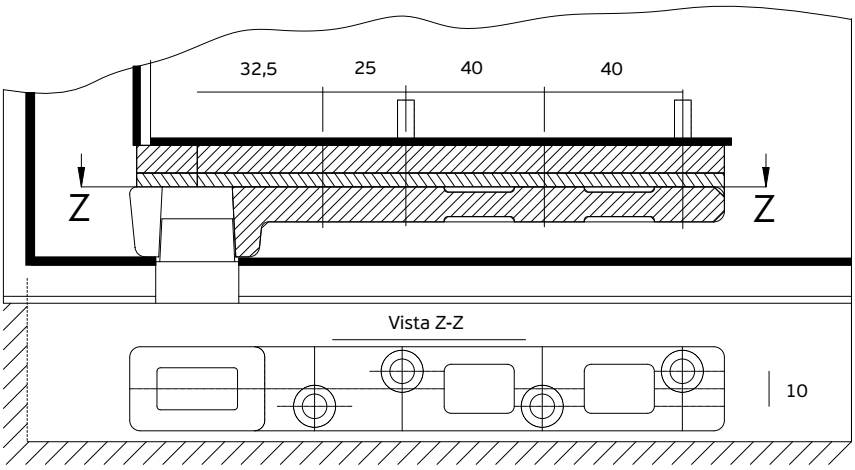

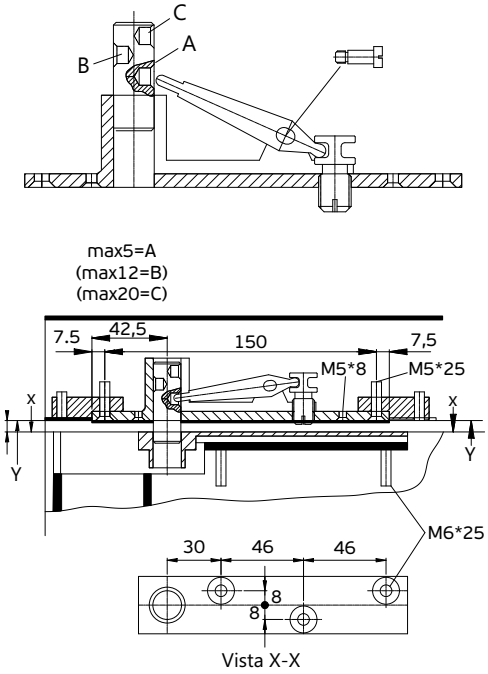

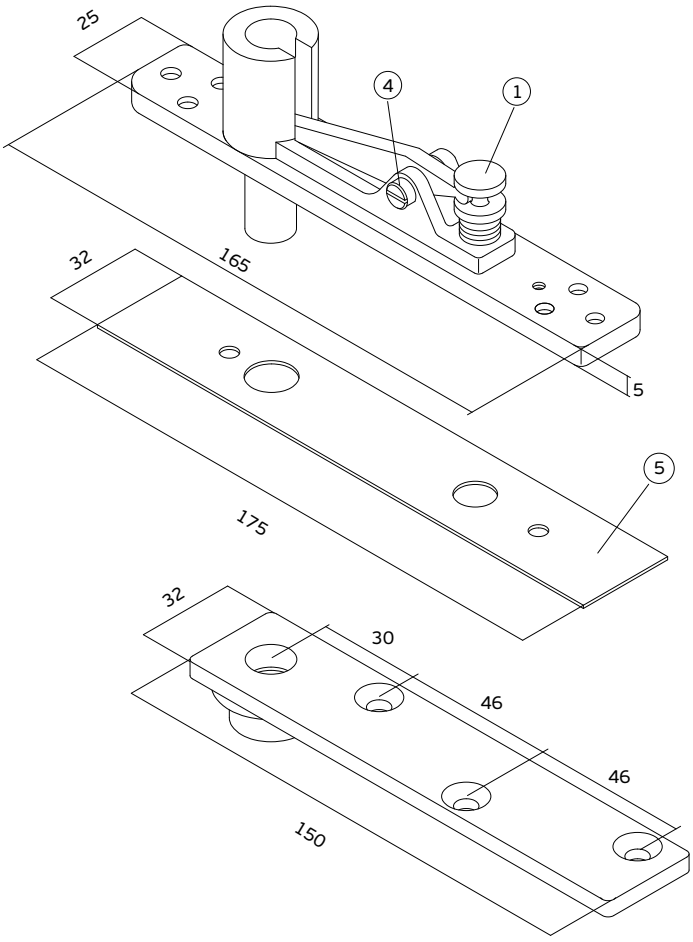

VICENTE CAMPOS
Rua das Pedreiras, Pavilhão A
Z. I. de Albergaria-a-Nova
3850-501 Branca
w / vicentecampos.pt
/ geral@vicentecampos.pt
/ (+351) 234 543 562
/ (+351) 234 543 836
(Chamada para a rede fixa nacional)